Общество с ограниченной ответственностью
«Институт «ПРОМИНВЕСТПРОЕКТ»

308000 Российская Федерация, Белгородская область, г. Белгород, пр. Гражданский 36, оф.11
тел./факс (4722) 40-26-59, e-mail: info@ipiproject.ru

Заказчик - Акционерное общество «Металлургический Завод Балаково»

РЕЛЬСОБАЛОЧНЫЙ ЦЕХ АО «МЗ БАЛАКОВО». КОМПЛЕКС ЭЛЕКТРОСТАЛЕПЛАВИЛЬНОГО ПРОИЗВОДСТВА

ПРОЕКТНАЯ ДОКУМЕНТАЦИЯ

Раздел 4. Конструктивные решения

Часть 3. Графическая часть. Конструкции металлические

Книга 5

9035.1 – КР3.5

ТОМ 4.3.5

2023

Общество с ограниченной ответственностью
«Институт «ПРОМИНВЕСТПРОЕКТ»

308000 Российская Федерация, Белгородская область, г. Белгород, пр. Гражданский 36, оф.11
тел./факс (4722) 40-26-59, e-mail: info@ipiproject.ru

Заказчик - Акционерное общество «Металлургический Завод Балаково»

РЕЛЬСОБАЛОЧНЫЙ ЦЕХ АО «МЗ БАЛАКОВО». КОМПЛЕКС ЭЛЕКТРОСТАЛЕПЛАВИЛЬНОГО ПРОИЗВОДСТВА

ПРОЕКТНАЯ ДОКУМЕНТАЦИЯ

Раздел 4. Конструктивные решения

Часть 3. Графическая часть. Конструкции металлические

Книга 5

9035.1 – КР3.5

ТОМ 4.3.5

Директор **И.Н. Лысенко**

Главный инженер проекта **В.М. Колюпанов**

2023

Взам. инв. №

Подпись и дата

Инв. № подл

Содержание тома 4.3.5

Обозначение	Наименование	Примечание
9035.1 –КР3.5- С	Содержание тома	2
9035.1 -СП	Состав проектной документации	3
9035.1 -ПГ	Подтверждение ГИП	4
9035.1 -ИС	Сведения об интеллектуальной собственности	5
9035.1 -СУ	Сведения об участниках проектирования	6
	Графическая часть (чертежи)	
9035.1 –КР3.5-ГЧ	Ведомость документов графической части	7

Взам. инв. №

Подпись и дата

Инв. № подл

Изм.	Кол. уч.	Лист	№ док.	Подпись	Дата	9035.1-КР3.5-С		
Разработал		Терещенко Л			07.23	Содержание тома	Стадия	Лист	Листов
Проверил		Терещенко Ю			07.23		П		1
Нач. отд.		Порожняк			07.23		ООО «Институт «ПРОМИНВЕСТПРОЕКТ»		
Н. контроль		Порожняк			07.23				
ГИП		Колюпанов			07.23				

Состав проектной документации

Состав проектной документации представлен в томе 14

Проектная документация разработана в соответствии с градостроительным планом земельного участка, заданием на проектирование, градостроительным регламентом, документами об использовании земельного участка для строительства, техническими регламентами, в том числе устанавливающими требования по обеспечению безопасной эксплуатации зданий, строений, сооружений и безопасного использования прилегающих к ним территорий, и с соблюдением технических условий

Главный инженер проекта		В.М.Колюпанов

СВЕДЕНИЯ ОБ ИНТЕЛЛЕКТУАЛЬНОЙ СОБСТВЕННОСТИ

Настоящая Проектная документация разработана в соответствии с «Положением о составе разделов проектной документации и требованиях к их содержанию», принятым Постановлением Правительства Российской Федерации № 87 от 16 февраля 2008 г. и вступившим в силу с 01 июля 2008 г.

Информация, изложенная в настоящей проектной документации, носит конфиденциальный характер.

Настоящие материалы являются результатом интеллектуальной деятельности ООО «Институт «ПРОМИНВЕСТПРОЕКТ». В связи с этим они не могут быть полностью или частично воспроизведены, тиражированы, распространены или переданы для использования третьим лицам без письменного согласия ООО «Институт «ПРОМИНВЕСТПРОЕКТ». Данное требование соответствует Гражданскому Кодексу РФ.

Сведения об участниках проектирования

Сведения об участниках проектирования приведены в 9035.1-КР3.5-ИУЛ

Ведомость документов графической части (начало)

Обозначение	Наименование	Примечание
1	2	3
	Электросталеплавильный цех	
9035.1-1-КР3 л.143	Схема стоек фахверка на отм.0,000	10
9035.1-1-КР3 л.144	Схема расположения конструкций фахверка по ряду А`/1-7	11
9035.1-1-КР3 л.145	Схема расположения конструкций фахверка по оси 1/A-F (начало)	12
9035.1-1-КР3 л.146	Схема расположения конструкций фахверка по оси 1/A-F (окончание)	13
9035.1-1-КР3 л.147	Схема расположения конструкций фахверка по оси 5/F-G	14
9035.1-1-КР3 л.148	Схема расположения конструкций фахверка по ряду D	15
9035.1-1-КР3 л.149	Схема расположения конструкций фахверка по оси 16/E-G	16
9035.1-1-КР3 л.150	Схема расположения конструкций фахверка по оси 13/C`-E	17
9035.1-1-КР3 л.151	Схема расположения конструкций фахверка по ряду E/13-16	18
9035.1-1-КР3 л.152	Схема расположения конструкций фахверка по ряду А (начало)	19
9035.1-1-КР3 л.153	Схема расположения конструкций фахверка по ряду А (продолжение)	20
9035.1-1-КР3 л.154	Схема расположения конструкций фахверка по ряду А (окончание)	21
9035.1-1-КР3 л.155	Схема расположения конструкций фахверка по ряду В/16-20	22
9035.1-1-КР3 л.156	Схема расположения конструкций фахверка по оси 23	23
9035.1-1-КР3 л.157	Схемы расположения конструкций фахверка по осям 18 и 20	24

Взам. инв. №

Подпись и дата

Инв. № подл.

Изм.	Кол.уч	Лист	№док.	Подпись	Дата
Разработал		Исаенко			07.23
Проверил		Терещенко Ю			07.23
Нач. отдела		Порожняк			07.23
Н.контр.		Порожняк			07.23
ГИП		Колюпанов			07.23

9035.1-КР3.5-ГЧ

Ведомость документов графической части

Стадия	Лист	Листов
П	1	3

ООО «Институт «ПРОМИНВЕСТПРОЕКТ»

Ведомость документов графической части (продолжение)

Обозначение	Наименование	Примечание
1	2	3
9035.1-1-КР3 л.158	Схема расположения конструкций фахверка по ряду С`	25
9035.1-1-КР3 л.159	Схемы расположения конструкций фахверка по осям 2, 6/1, 18/1	26
9035.1-1-КР3 л.160	Схема расположения конструкций фахверка по ряду F	27
9035.1-1-КР3 л.161	Схема расположения конструкций фахверка по ряду G	28
9035.1-1-КР3 л.162	Схема расположения конструкций фахверка по ряду С`` (начало)	29
9035.1-1-КР3 л.163	Схема расположения конструкций фахверка по ряду С`` (окончание)	30
9035.1-1-КР3 л.164	Схема расположения конструкций фахверка по ряду В	31
9035.1-1-КР3 л.165	Схема расположения конструкций фахверка по ряду В`	32
9035.1-1-КР3 л.166	Схема расположения конструкций фахверка по оси 22; по оси 15/С`-В	33
9035.1-1-КР3 л.167	Конструкции зонта. Схемы расположения конструкций зонта по верхним поясам стропильных ферм; на отм. +43,545; +50,850; +53,000; +55,150	34
9035.1-1-КР3 л.168	Конструкции зонта. Разрезы 1-1...11-11	35
9035.1-1-КР3 л.169	Конструкции зонта. Схемы расположения конструкций фахверка зонта на отм. +36,730 и по верхним поясам стропильных ферм. Разрезы 12-12, 15-15	36
9035.1-1-КР3 л.170	Конструкции зонта. Разрезы 13-13, 14-14	37

Ведомость документов графической части (окончание)

Обозначение	Наименование	Примечание
1	2	3
9035.1-1-КР3 л.171	Конструкции под аварийные баки в осях 11-12/В (начало)	38
9035.1-1-КР3 л.172	Конструкции под аварийные баки в осях 11-12/В (окончание)	39
9035.1-1-КР3 л.173	Конструкции под аварийные баки в осях 13-14/В	40
9035.1-1-КР3 л.174	Конструкции под аварийные баки в осях 5-6/В	41
9035.1-1-КР3 л.175	Конструкции под аварийные баки в осях 7-8/G	42

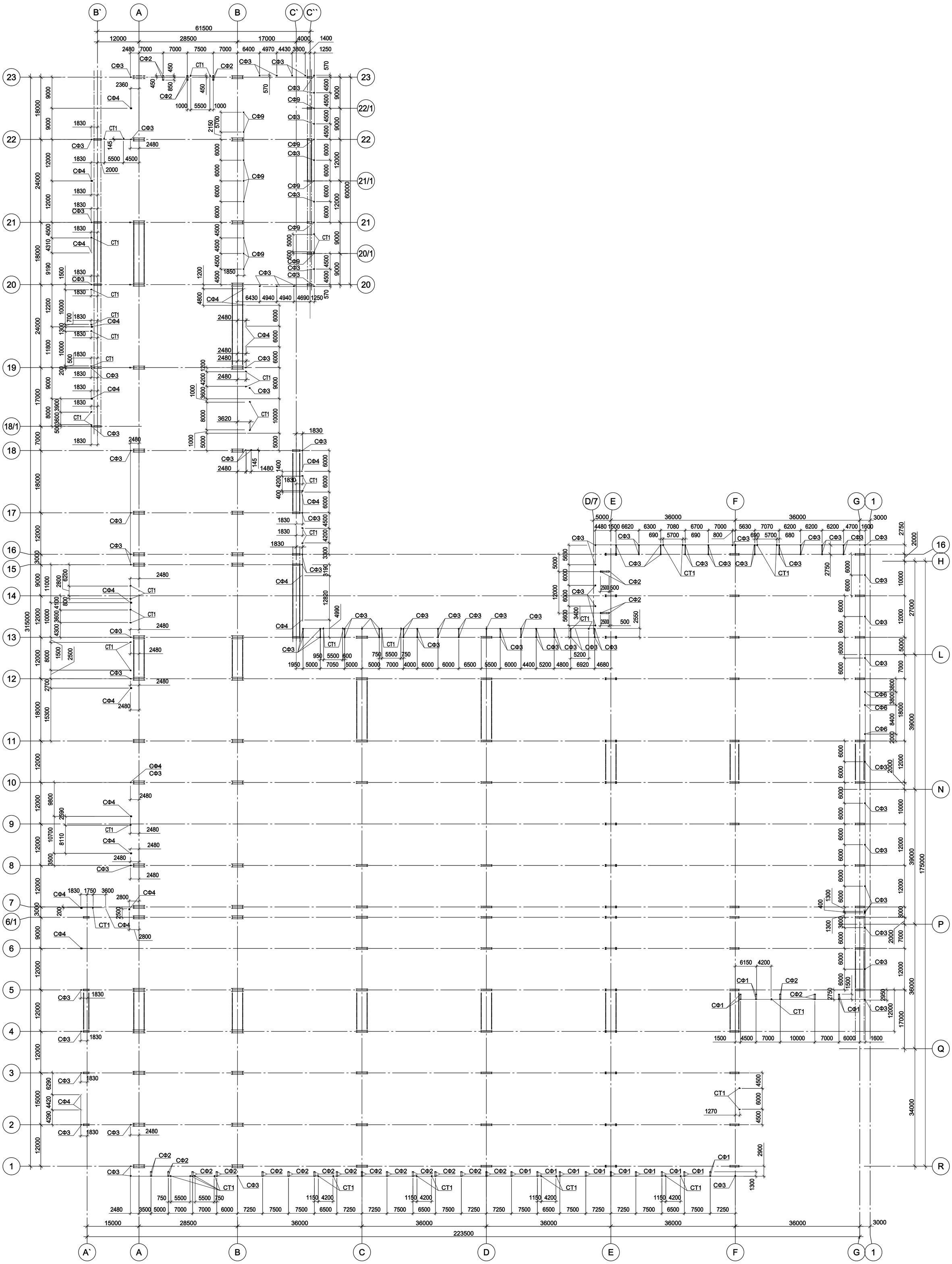

1. Ведомость элементов см.л.144.

Согласовано

Взам. инв. №

Подп. и дата

Инв. № подл.

Данный чертеж не подлежит размножению или передаче другим организациям и лицам без согласования с ООО "Институт "ПРОМИНВЕСТПРОЕКТ"						9035.1-1-КР3			
						Акционерное общество "Металлургический Завод Балаково"			
	Изм.	Кол.уч.	Лист	№ док.	Подп.	Дата			
	Разраб.		Исаенко			09.23	Рельсобалочный цех АО "МЗ Балаково". Комплекс электросталеплавильного производства. Электросталеплавильный цех	Стадия	Лист	Листов
	Проверил		Терещенко Ю			09.23		П	143	
	Нач. отд.		Порожняк			09.23				
	Н. контр.		Порожняк			09.23	Схема стоек фахверка на отм. 0,000	ООО "Институт "ПРОМИНВЕСТПРОЕКТ"		
	ГИП		Колюпанов			09.23				

Фахверк по А'
Разрез 1-1

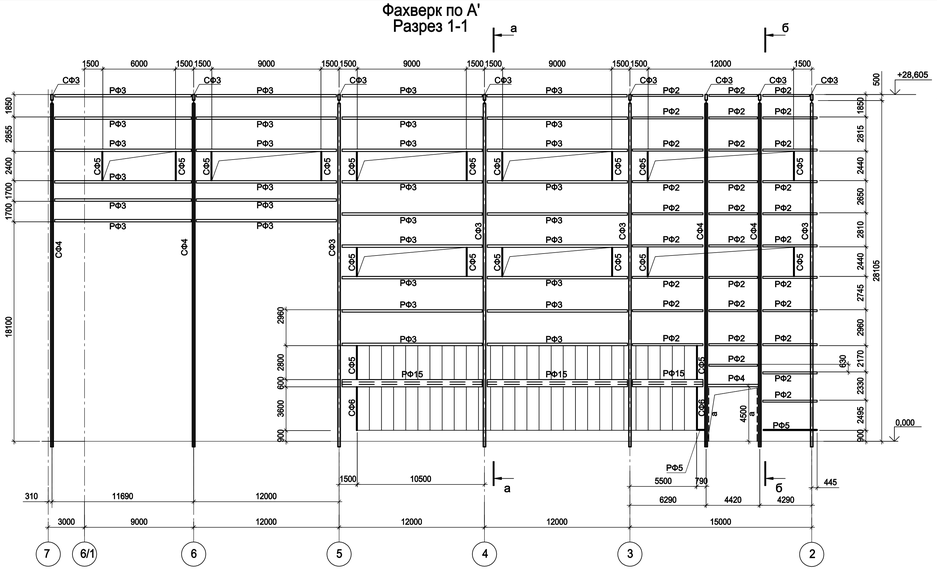

а-а

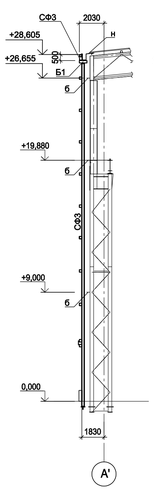

б-б

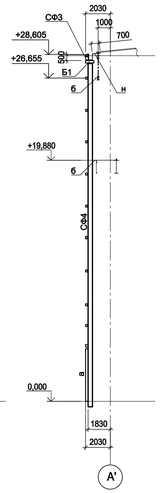

Разрез 2-2

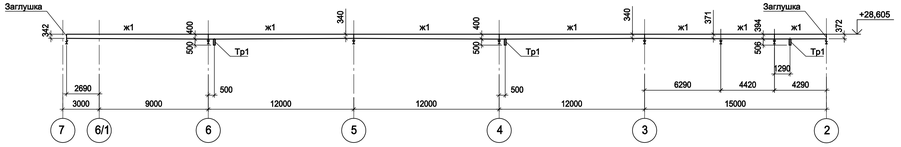

Схема расположения конструкций фахверка по оси А' в осях 1-7 на отм.+19,880

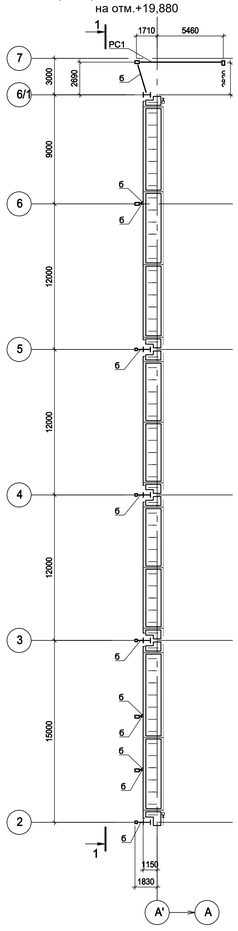

Схема расположения конструкций фахверка по оси А' в осях 1-7 на отм.+26,655

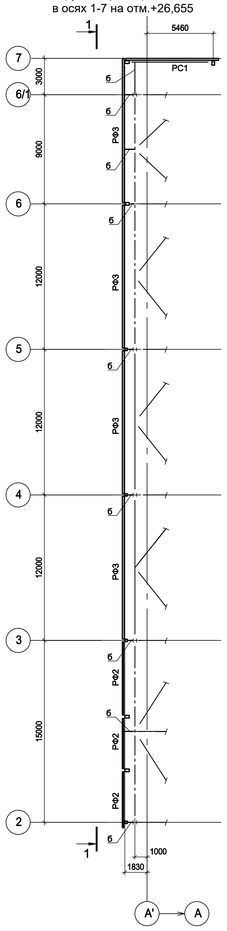

Схема расположения конструкций фахверка по оси А' в осях 1-7 на отм.+28,605

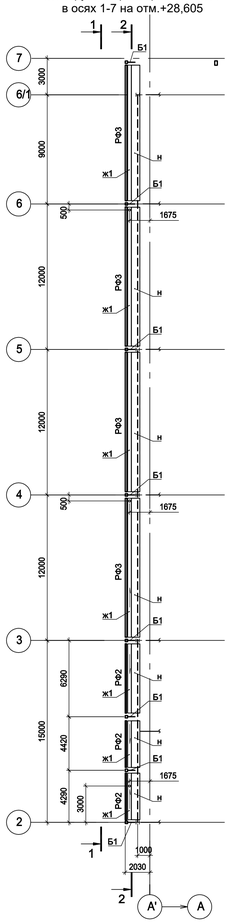

Ведомость элементов (начало)

Марка элемента	Сечение: эскиз	поз.	состав	Усилие для прикрепления: А, тс	N, тс	М, тс·м	Наименование или марка металла	Примечание
СФ1	[		[30У				С245-4	
СФ2	[		[36У				С245-4	
СФ3	□		Гн.□ 200х8				С245-4	
СФ4	[]		2[36У				С245-4	
СФ5	□		Гн.□ 60х4				С245-4	
СФ6	□		Гн.□ 100х4				С245-4	
СФ7	I		I 35Ш1				С245-4	
СФ8	I		I 40Ш2				С245-4	
СФ9	□		Гн.□ 160х4				С245-4	
СФ10		1	Гн.□ 60х4				С245-4	
		2	-100х3				С235	только в проёме
СФ11		1	Гн.□ 60х4				С245-4	
		2	-100х3				С235	только в проёме
СФ12		1	Гн.□ 100х4				С245-4	
		2	-100х3				С235	только в проёме
СФ13	по схеме	1	2 L 125х8				С245-4	
СФ14	по схеме	1	2 L 90х8				С245-4	
		2	L 90х8				С245-4	крепить с шагом 2000 мм
СФ15	L		L 90х8				С245-4	
СФ16		1	[20У				С245-4	
		2	t 8				С245-4	крепить с шагом 6000 мм
		3	t 6				С245-4	крепить с шагом 6000 мм
Тр1	○		Тр. Ø159х5				Ст20	
Тр2	○		Тр. Ø219х5				Ст20	
СТ1	□		Гн.□ 200х8				С245-4	
РФ1	□		Гн.□ 100х4				С245-4	
РФ2	□		Гн.□ 160х4				С245-4	
РФ3	□		Гн.□ 180х5				С245-4	
РФ4	□		Гн.□ 200х8				С245-4	
РФ5	L		L 75х6				С245-4	
РФ6		1	Гн.□ 120х4				С245-4	
		2	-100х3				С235	только в проёме
РФ7		1	Гн.□ 120х4				С245-4	
		2	-100х3				С235	только в проёме
РФ8	□		Гн.□ 120х4				С245-4	
РФ9		1	Гн.□ 100х4				С245-4	
		2	-100х3				С235	только в проёме
РФ10		1	Гн.□ 100х4				С245-4	
		2	-100х3				С235	только в проёме
РФ11	[]		2[30У				С245-4	
РФ12		1	Гн.□ 60х4				С245-4	
		2	-100х3				С235	только в проёме
РФ13		1	Гн.□ 60х4				С245-4	
		2	-100х3				С235	только в проёме
РФ14	□		Гн.□ 60х4				С245-4	
РФ15		1	Гн.□ 180х5				С245-4	
		2	t4				С235	
РФ16	[]		2[30У				С245-4	

1. Общую схему расположения стоек фахверка на отм. 0,000 см. л. 143.

Схема балок Б8, Б8а (сталь С245-4)

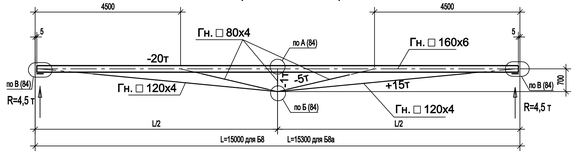

Схема балок Б9, Б12, Б12а (сталь С245-4)

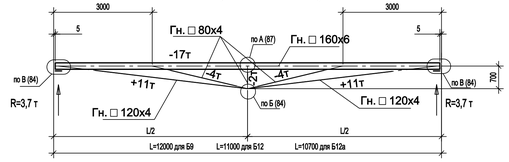

Схема балок Б10, Б10а, Б10б, Б11 (сталь С245-4)

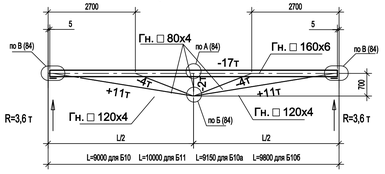

Ведомость элементов (окончание)

Марка элемента	Сечение: эскиз	поз.	состав	Усилие для прикрепления: А, тс	N, тс	М, тс·м	Наименование или марка металла	Примечание
Б1	I		I 20Ш1				С245-4	
Б2	I		I 30Ш1				С245-4	
Б3	[		[20У				С245-4	
Б4	□		Гн.□ 160х6				С245-4	
Б5	[		[30У				С245-4	
Б6	[		[36У				С245-4	
Б7	[		[40У				С245-4	
РС1	□		Гн.□ 100х5				С245-4	
а	[		[20У				С245-4	
б	□		Гн.□ 60х4				С245-4	
в	┌ ┐		2 L 75х6				С245-4	
г	┐└		2 L 75х6				С245-4	фасонка t6 через 40i
д	□		Гн.□ 80х5				С245-4	
е	□		Гн.□ 120х6				С245-4	
ж	L		L63х5				С245-4	
п	200 / 50		рифл. t4				С235	
ВФ1-ВФ21	Сложный		См. схемы фахверка					
ж1, ж2	Сложный						09Г2Д	все швы плотные
ог1	1 / 2 3 2 / 4 / 100 / 1000	1	Тр Ø 57х3				ВСт3пс	
		2	L50х5				С235	
		3	L25х3				С235	
		4	-140х4				С235	
н	—		t4				09Г2Д	все швы плотные
н1	1 / 2 2 / 600	1	рифл. t4				С235	
		2	-60х4				С235	
Б8 - Б12а	Сложный		См. данный лист					
и	[		[16У				С245-4	
к	┐		L90х8				С245-4	

Согласовано

Взам. инв. №

Подп. и дата

Инв. № подл.

Данный чертеж не подлежит размножению или передаче другим организациям и лицам без согласования с ООО "Институт "ПРОМИНВЕСТПРОЕКТ"

Изм.	Кол.уч.	Лист	№ док.	Подп.	Дата
Разраб.		Исаенко			09.23
Проверил		Терещенко Ю			09.23
Нач. отд.		Порожняк			09.23
Н. контр.		Порожняк			09.23
ГИП		Колюпанов			09.23

9035.1-1-КР3

Акционерное общество "Металлургический Завод Балаково"

Рельсобалочный цех АО "МЗ Балаково". Комплекс электросталеплавильного производства. Электросталеплавильный цех

Схема расположения конструкций фахверка ряду А/1-7

Стадия	Лист	Листов
П	144	

ООО "Институт "ПРОМИНВЕСТПРОЕКТ"

Фахверк по 1

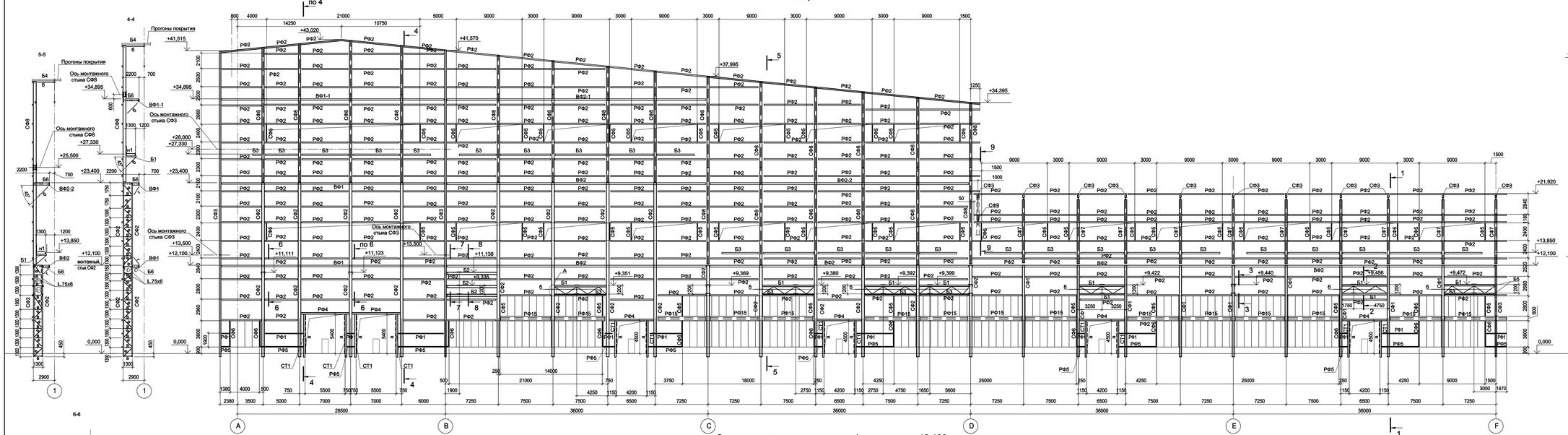

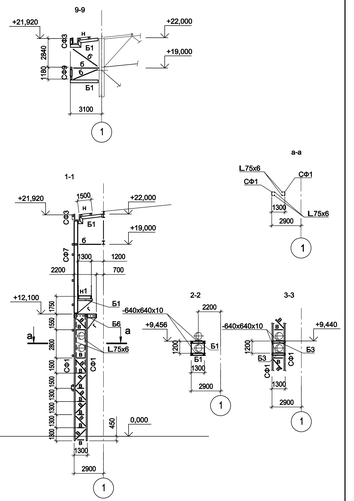

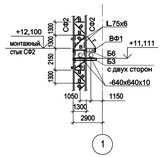

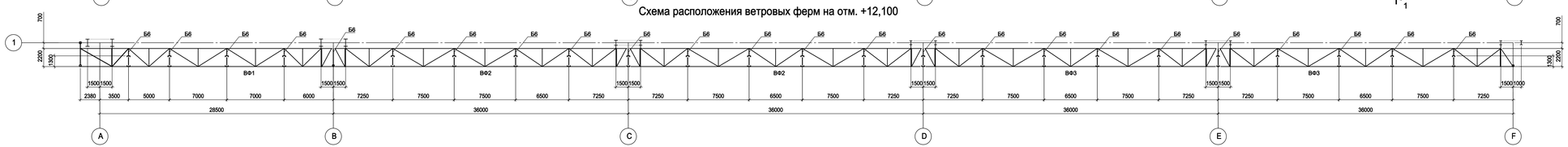

Схема расположения ветровых ферм на отм. +12,100

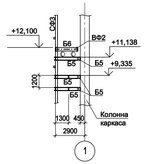

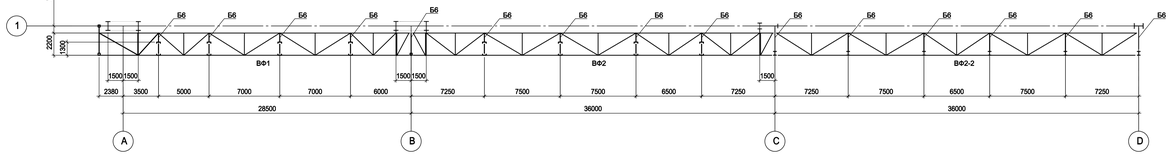

Схема расположения ветровых ферм на отм. +23,400

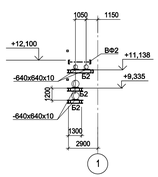

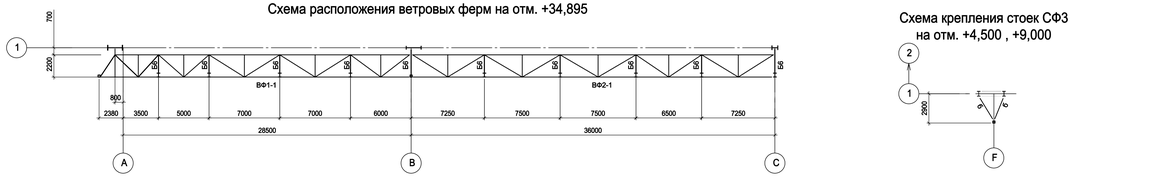

Схема расположения ветровых ферм на отм. +34,895

Схема крепления стоек СФ3 на отм. +29,000

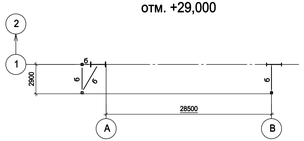

Схема крепления стоек СФ3 на отм. +4,500 , +9,000, +17,500

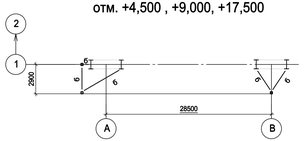

Схема крепления стоек СФ3 на отм. +4,500 , +9,000

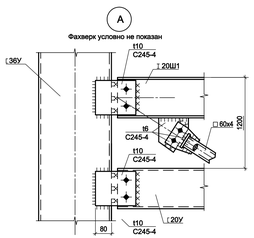

1. Ведомость элементов см. л. 144.
2. Общую схему расположения стоек фахверка на отм. 0,000 см. л. 143.
3. Данный лист рассматривать совместно с л. 146.

Данный чертеж не подлежит размножению или передаче другим организациям и лицам без согласования с ООО "Институт "ПРОМИНВЕСТПРОЕКТ"						9035.1-1-КР3			
						Акционерное общество "Металлургический Завод Балаково"			
	Изм.	Кол.уч.	Лист	№ док.	Подп.	Дата			
	Разраб.		Исаенко			09.23	Рельсобалочный цех АО "МЗ Балаково". Комплекс электросталеплавильного производства. Электросталеплавильный цех	Стадия	Лист	Листов
	Проверил.		Терещенко Ю			09.23		П	145	
	Нач. отд.		Порожняя			09.23				
	Н. контр.		Порожняя			09.23	Схема расположения конструкций фахверка по оси 1/А-F (начало)	ООО "Институт "ПРОМИНВЕСТПРОЕКТ"		
	ГИП		Копопланов			09.23				

Согласовано

Взам. инв. №

Подп. и дата

Инв. № подл.

Схема расположения ходовых мостиков на отм. +27,330

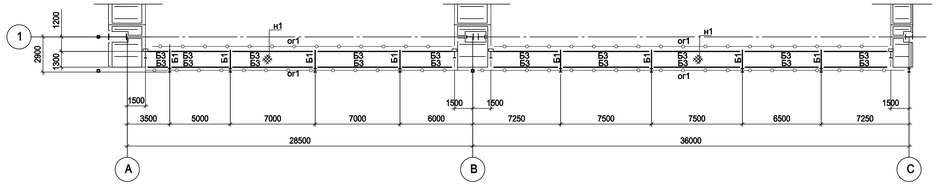

Схема расположения ходовых мостиков на отм. +13,850

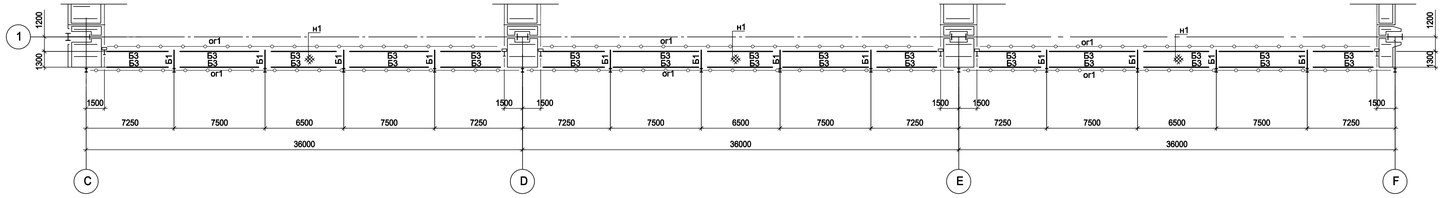

Схема расположения конструкций фахверка по оси 1 в осях A-D в уровне верхнего пояса стропильных ферм

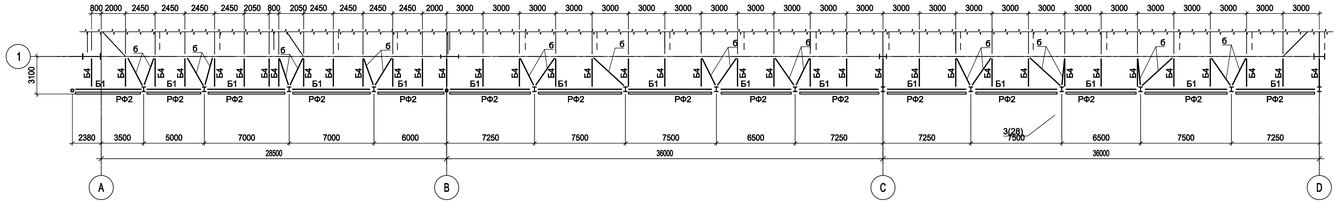

Схема расположения конструкций фахверка по оси 1 в осях D-F на отм.+19,000

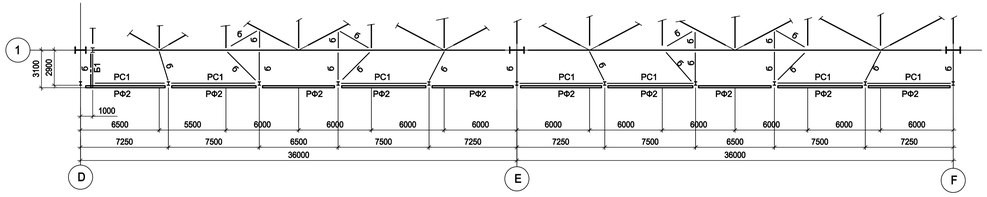

Ветровая ферма ВФ1

Сталь С245-4
фасонки t10
неоговоренные элементы решетки ⊓⊓80х6

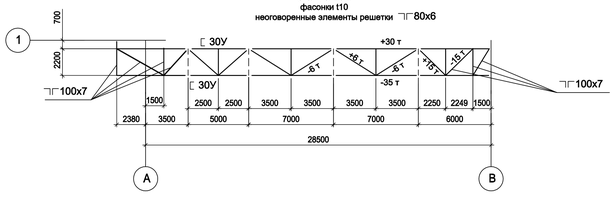

Ветровая ферма ВФ1-1

Сталь С245-4
фасонки t10
неоговоренные элементы решетки ⊓⊓80х6

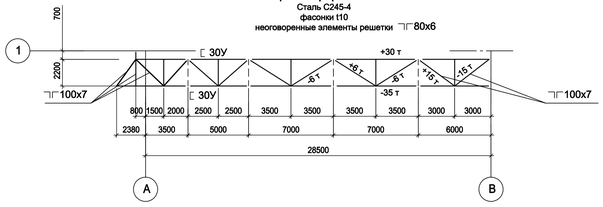

Схема расположения конструкций фахверка по оси 1 в осях D-F на отм.+21,920

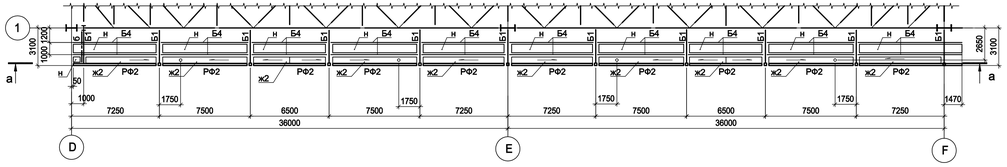

Ветровая ферма ВФ2

Сталь С245-4
фасонки t10
неоговоренные элементы решетки ⊓⊓80х6

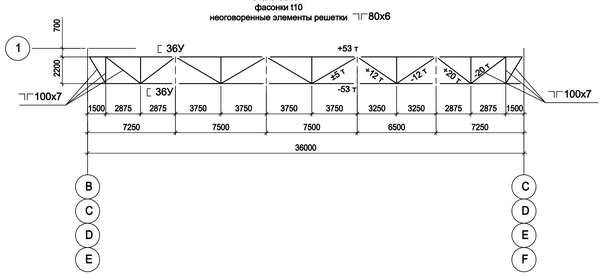

Ветровая ферма ВФ2-1

Сталь С245-4
фасонки t10
неоговоренные элементы решетки ⊓⊓80х6

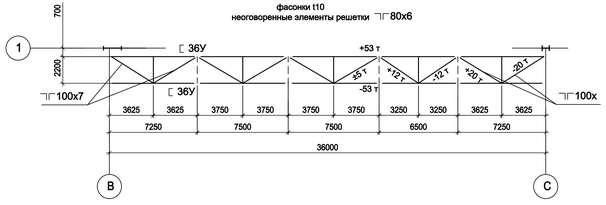

Разрез а-а

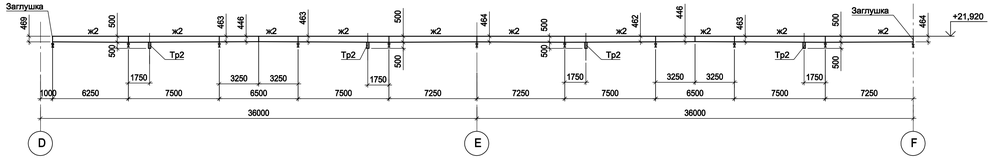

Ветровая ферма ВФ2-2

Сталь С245-4
фасонки t10
неоговоренные элементы решетки ⊓⊓80х6

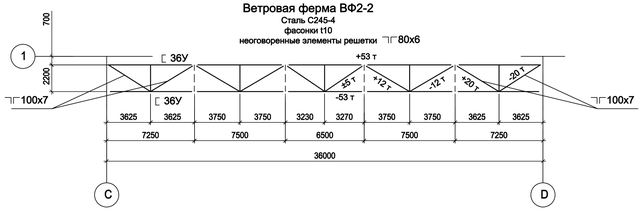

1. Ведомость элементов см. л. 144.
2. Общую схему расположения стоек фахверка на отм. 0,000 см. л. 143.
3. Данный лист рассматривать совместно с л. 145.

Согласовано

Взам. инв. №

Подп. и дата

Инв. № подл.

Данный чертеж не подлежит размножению или передаче другим организациям и лицам без согласования с ООО "Институт "ПРОМИНВЕСТПРОЕКТ"						9035.1-1-КР3			
						Акционерное общество "Металлургический Завод Балаково"			
	Изм.	Кол.уч.	Лист	№ док.	Подп.	Дата			
	Разраб.		Исаенко			09.23	Рельсобалочный цех АО "МЗ Балаково". Комплекс электросталеплавильного производства. Электросталеплавильный цех	Стадия	Лист	Листов
	Проверил		Терещенко Ю.			09.23		П	146	
	Нач. отд.		Порожняк			09.23				
	Н. контр.		Порожняк			09.23	Схема расположения конструкций фахверка по оси 1/A-F (окончание)	ООО "Институт "ПРОМИНВЕСТПРОЕКТ"		
	ГИП		Колюпанов			09.23				

Фахверк по оси 5 в F-G

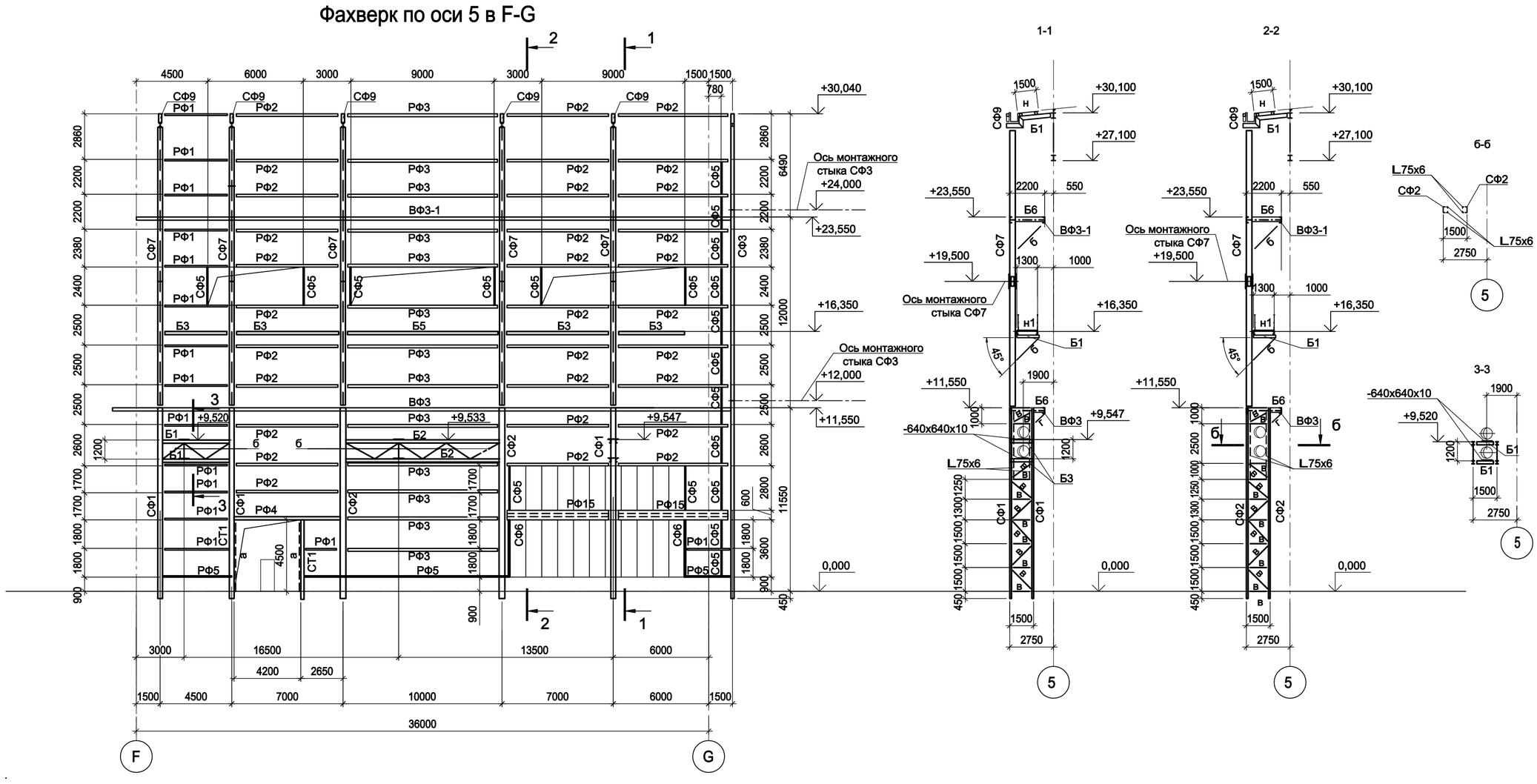

Схема расположения ветровой фермы по оси 5 в осях F-G на отм. +11,550

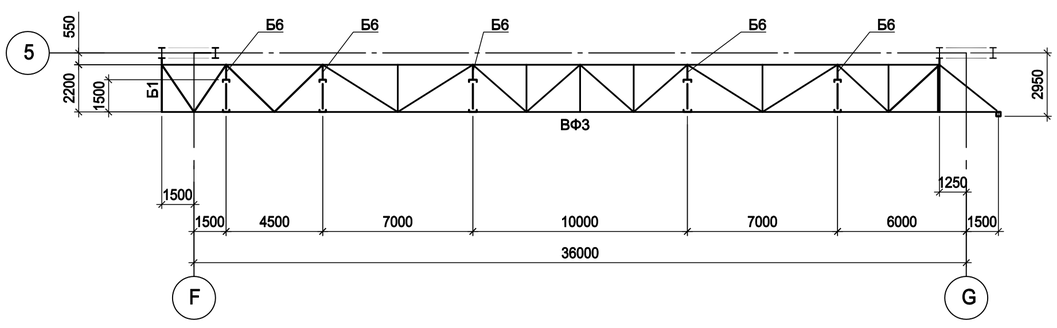

Ветровая ферма ВФ3

Сталь С245-4
фасонки t10
неоговоренные элементы решетки ┐┌80х6

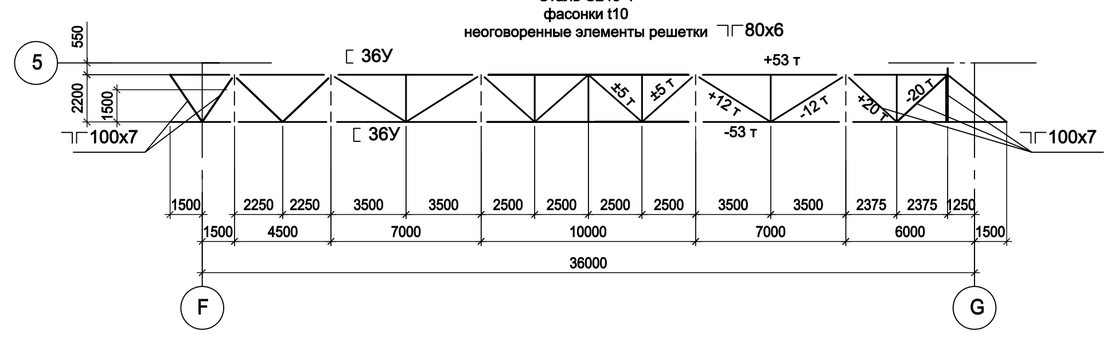

Схема расположения ветровой фермы по оси 5 в осях F-G на отм. +23,550

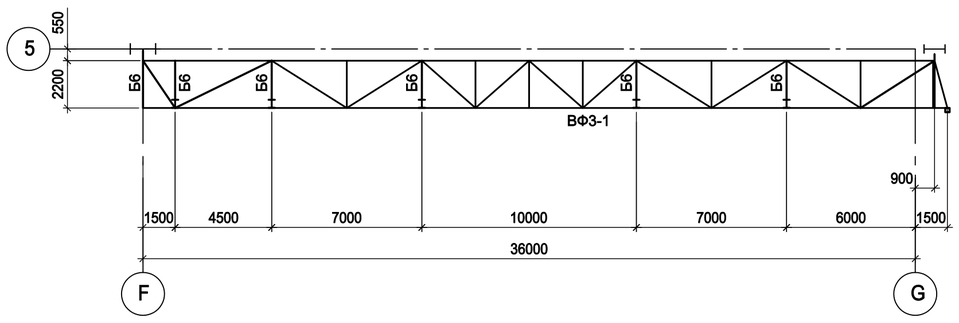

Ветровая ферма ВФ3-1

Сталь С245-4
фасонки t10
неоговоренные элементы решетки ┐┌80х6

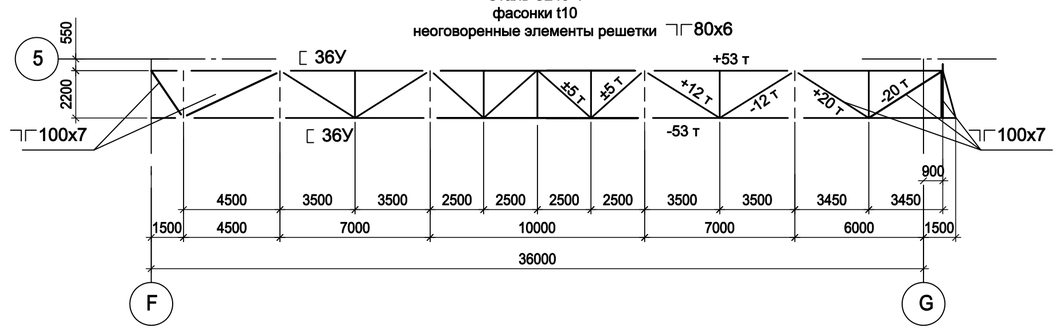

Схема расположения ходовых мостиков по оси 5 в осях F-G на отм. +16,350

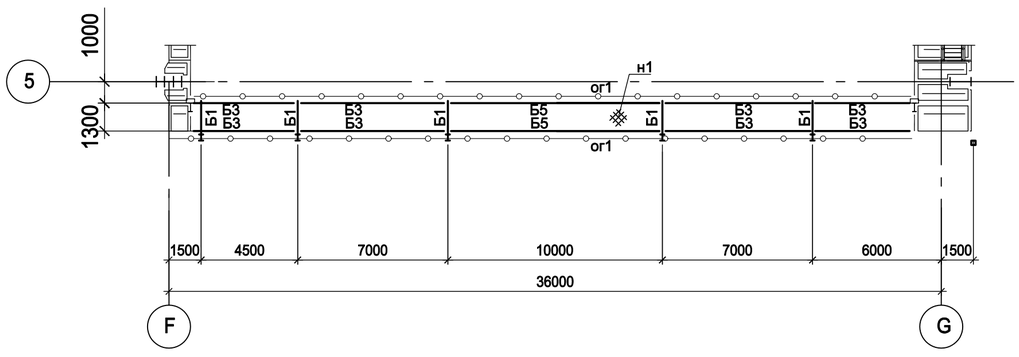

Схема расположения конструкций фахверка по оси 5 в осях F-G на отм.+27,100

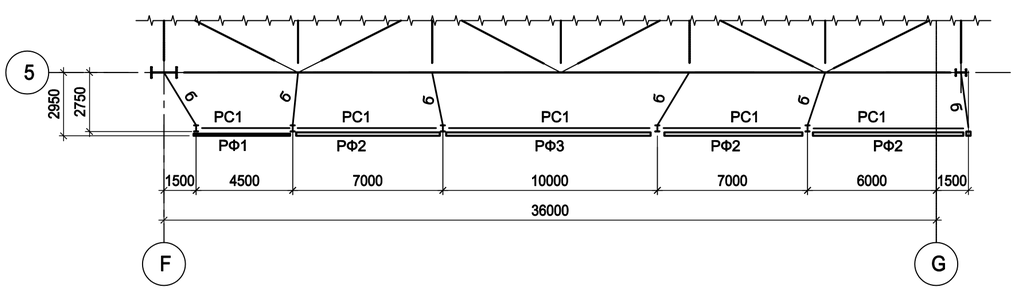

Схема расположения конструкций фахверка по оси 5 в осях F-G на отм.+30,040

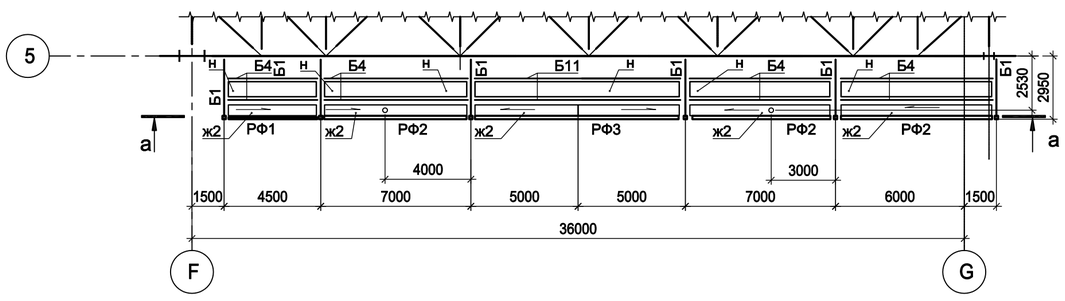

Разрез а-а

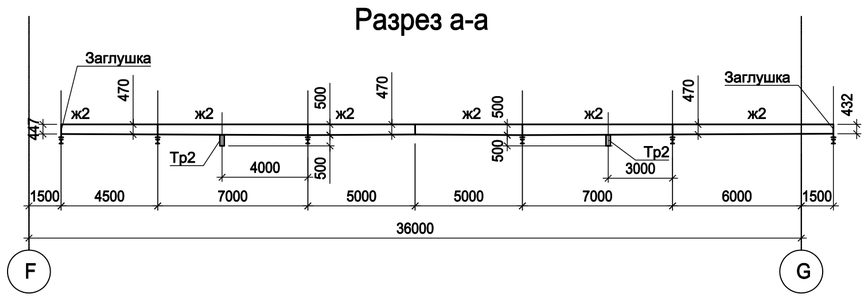

1. Ведомость элементов см. л. 144.
2. Общую схему расположения стоек фахверка на отм. 0,000 см. л. 143.

Данный чертеж не подлежит размножению или передаче другим организациям и лицам без согласования с ООО "Институт "ПРОМИНВЕСТПРОЕКТ"						9035.1-1-КР3			
						Акционерное общество "Металлургический Завод Балаково"			
	Изм.	Кол.уч.	Лист	№ док.	Подп.	Дата			
	Разраб.		Исаенко			09.23	Рельсобалочный цех АО "МЗ Балаково". Комплекс электросталеплавильного производства. Электросталеплавильный цех	Стадия	Лист	Листов
	Проверил		Терещенко Ю			09.23		П	147	
	Нач. отд.		Порожняк			09.23				
	Н. контр.		Порожняк			09.23	Схема расположения конструкций фахверка по оси 5/F-G	ООО "Институт "ПРОМИНВЕСТПРОЕКТ"		
	ГИП		Колюпанов			09.23				

Согласовано

Взам. инв. №

Подп. и дата

Инв. № подл.

Фахверк по оси D

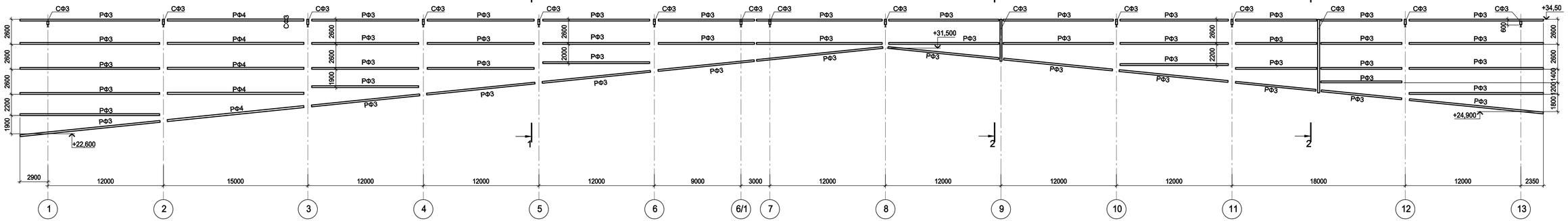

а-а

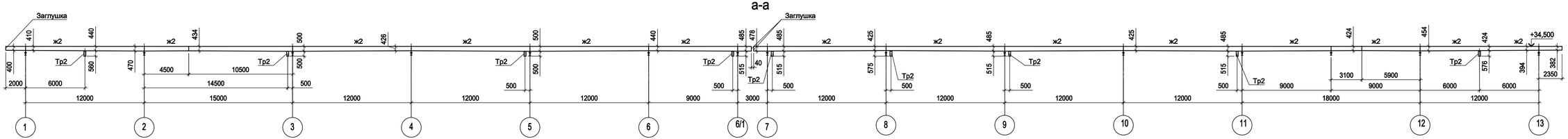

Схема расположения конструкций фахверка по оси D на отм.+34,395

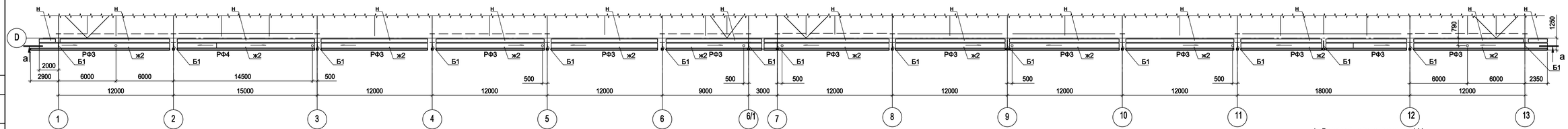

1. Ведомость элементов см. л. 144.
2. Общую схему расположения стоек фахверка на отм. 0,000 см. л. 143.

1-1

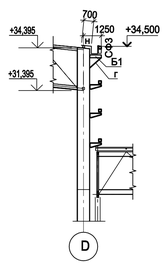

2-2

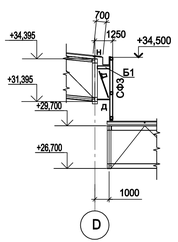

Схема расположения конструкций фахверка по оси D на отм.+31,395

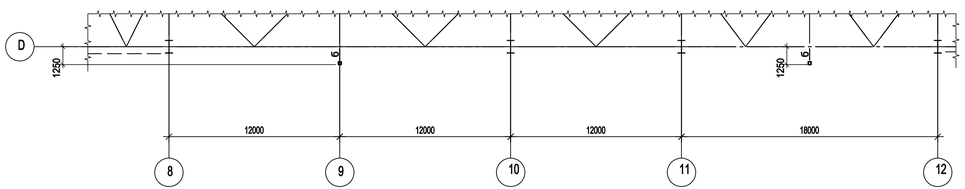

Согласовано

Взам. инв. №

Подп. и дата

Инв. № подл.

Данный чертеж не подлежит размножению или передаче другим организациям и лицам без согласования с ООО "Институт "ПРОМИНВЕСТПРОЕКТ"							9035.1-1-КР3		
							Акционерное общество "Металлургический Завод Балаково"		
	Изм.	Кол.уч.	Лист	№ док.	Подп.	Дата			
	Разраб.		Исаенко			09.23	Рельсобалочный цех АО "МЗ Балаково". Комплекс электросталеплавильного производства. Электросталеплавильный цех	Стадия	Лист	Листов
	Проверил		Терещенко Ю			09.23		П	148	
	Нач. отд.		Порожняк			09.23				
	Н. контр.		Порожняк			09.23	Схема расположения конструкций фахверка по ряду D	ООО "Институт "ПРОМИНВЕСТПРОЕКТ"		
	ГИП		Колюпанов			09.23				

Фахверк по оси 16
Разрез 1-1

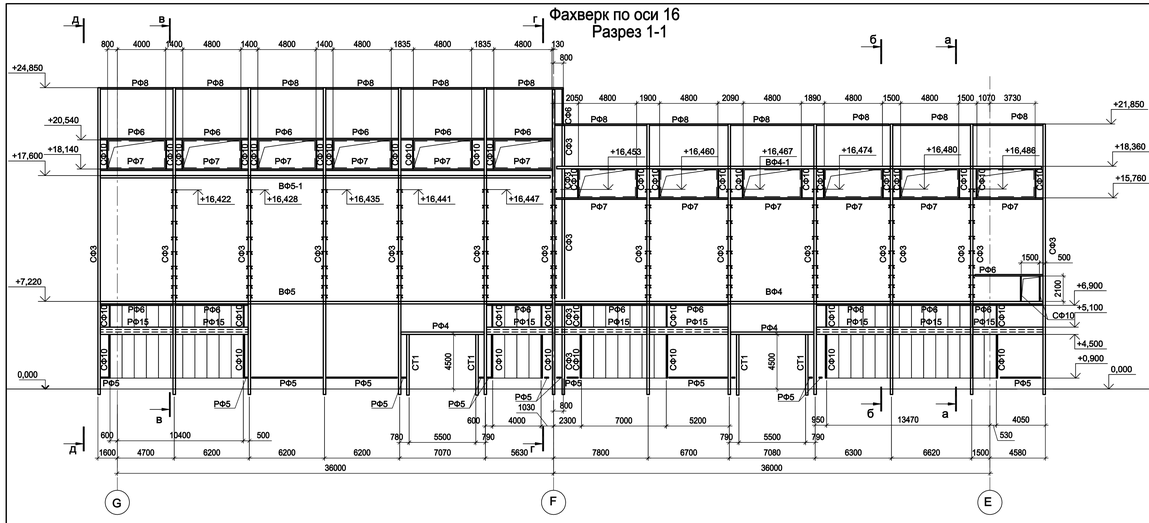

а-а

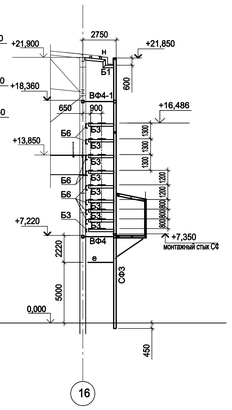

б-б

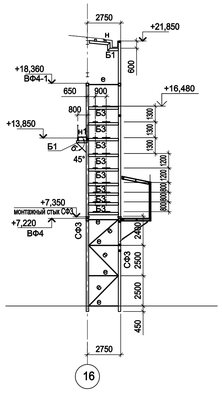

в-в

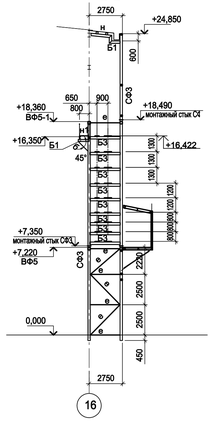

г-г

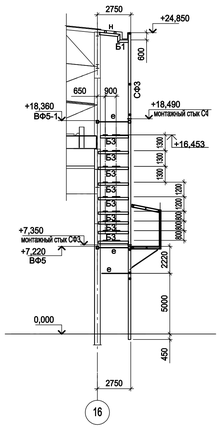

д-д

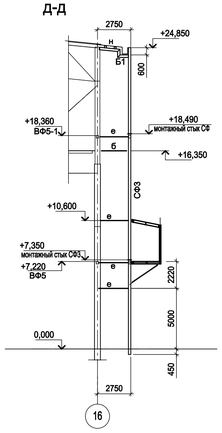

Схема расположения связей "е" по оси 16 в осях E-G на отм. +5,000

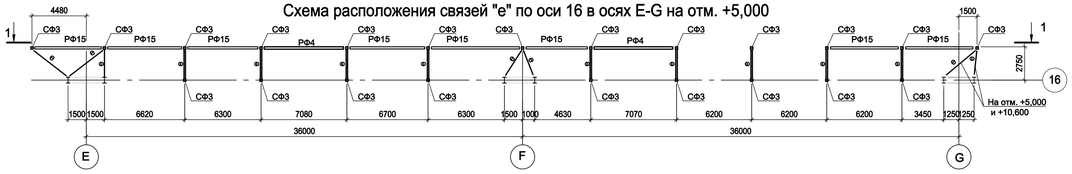

Схема расположения ветровых ферм по оси 16 в осях E-G на отм. +7,220

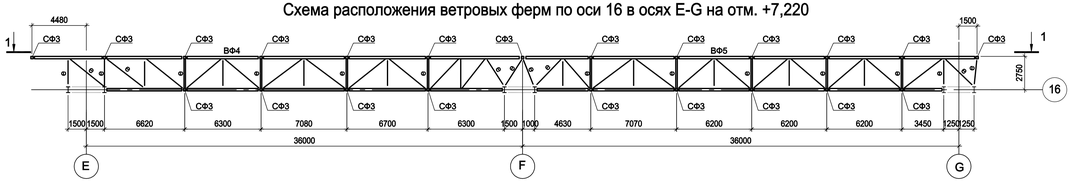

Схема расположения ветровых ферм по оси 16 в осях E-G на отм. +18,140 И +18,360

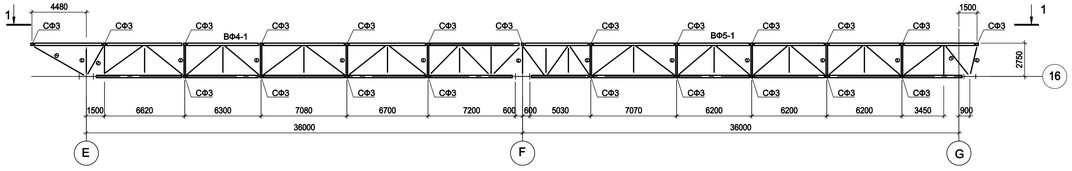

Схема расположения ходовых мостиков на отм. +13,850

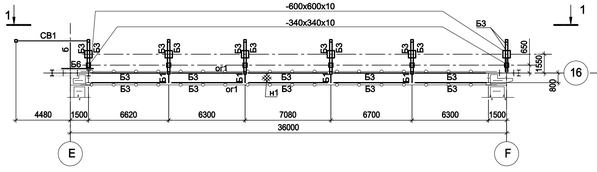

Схема расположения ходовых мостиков на отм. +16,350

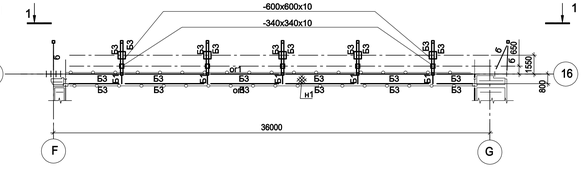

Схема расположения конструкций фахверка по оси 16 в осях E-F на отм.+21,850

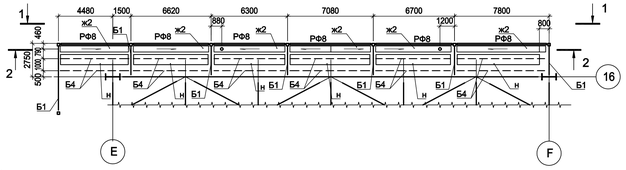

Схема расположения конструкций фахверка по оси 16 в осях F-G на отм.+24,850

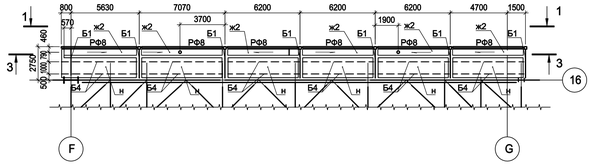

Разрез 2-2

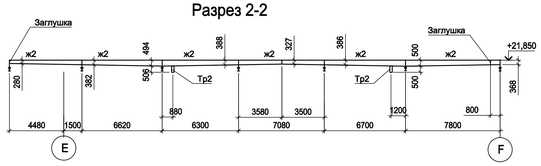

Разрез 3-3

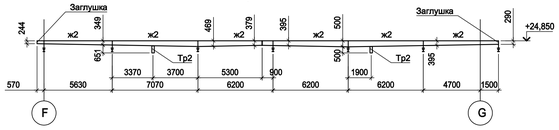

Ветровая ферма ВФ4

Сталь С245-4

неоговоренные элементы решетки Гн□ 120х6

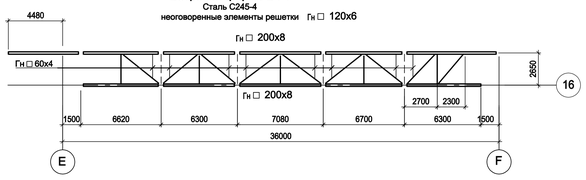

Ветровая ферма ВФ5

Сталь С245-4

неоговоренные элементы решетки Гн□ 120х6

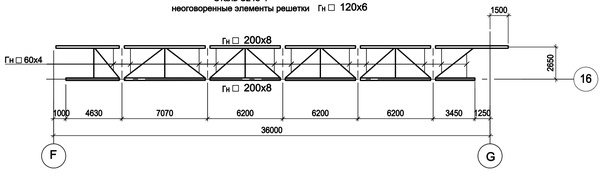

1. Ведомость элементов см. л. 144.
2. Общую схему расположения стоек фахверка на отм. 0,000 см. л. 143.

Согласовано

Взам. инв. №

Подп. и дата

Инв. № подл.

Данный чертеж не подлежит размножению или передаче другим организациям и лицам без согласования с ООО "Институт "ПРОМИНВЕСТПРОЕКТ"						9035.1-1-КР3			
						Акционерное общество "Металлургический Завод Балаково"			
	Изм.	Кол.уч.	Лист	№ док.	Подп.	Дата			
	Разраб.		Исаенко			09.23	Рельсобалочный цех АО "МЗ Балаково". Комплекс электросталеплавильного производства. Электросталеплавильный цех	Стадия	Лист	Листов
	Проверил		Терещенко Ю.			09.23		П	149	
	Нач. отд.		Порожняк			09.23				
	Н. контр.		Порожняк			09.23	Схема расположения конструкций фахверка по оси 16/E-G	ООО "Институт "ПРОМИНВЕСТПРОЕКТ"		
	ГИП		Колюпанов			09.23				

Фахверк по оси 13 в осях С'-Е

Разрез 1-1

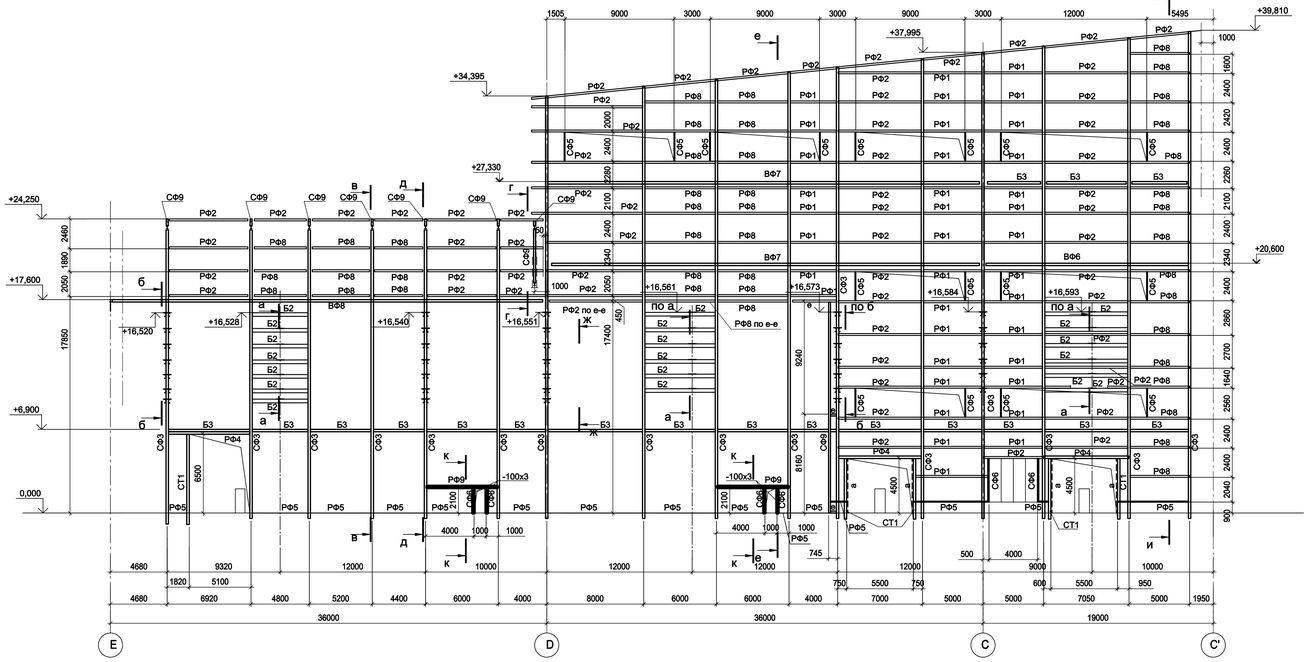

Схема расположения конструкций фахверка по оси 13 в осях С'-D

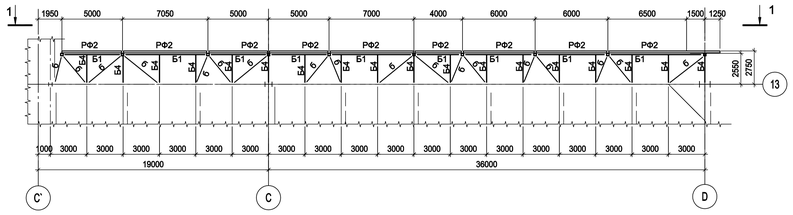

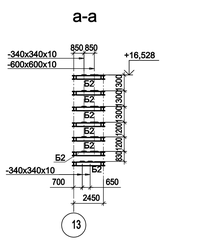

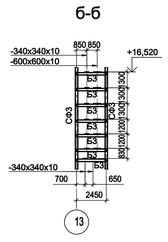

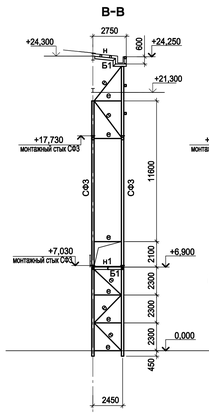

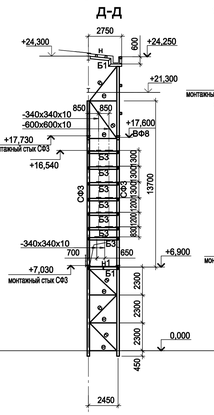

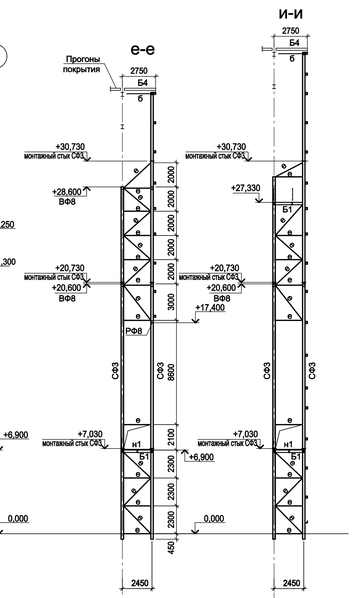

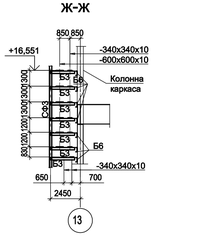

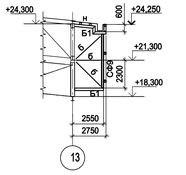

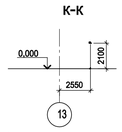

Схема расположения площадки по оси 13 в осях С'-Е на отм. +6,900

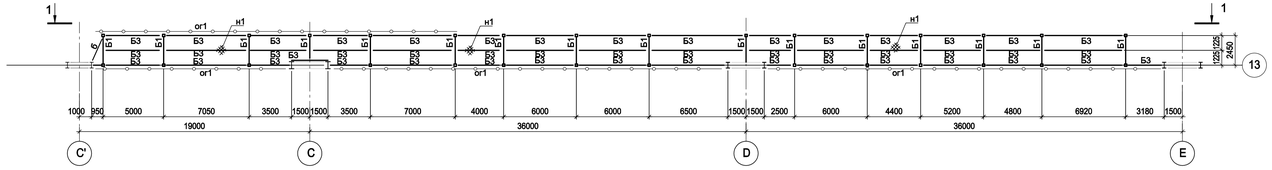

Схема расположения конструкций фахверка по оси 13 в осях D-E на отм.+24,250

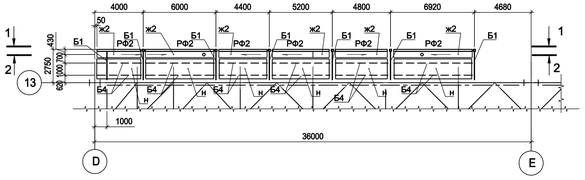

Схема расположения ветровых ферм по оси 13 в осях С'-Е на отм. +20,600

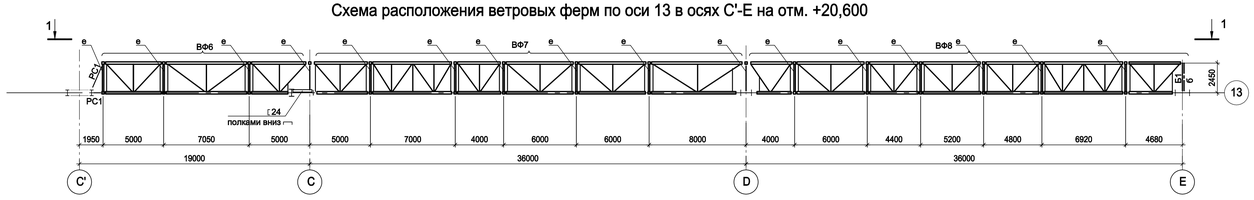

Ветровая ферма ВФ7

Сталь С245-4

неоговоренные элементы решетки Гн □ 120х6

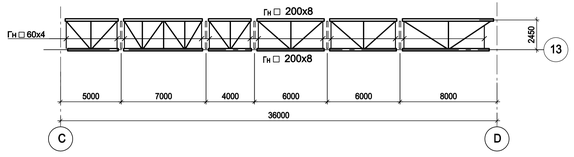

Разрез 2-2

1. Ведомость элементов см. л. 144.
2. Общую схему расположения стоек фахверка на отм. 0,000 см. л. 143..

Схема расположения ходовых площадок в осях С'-С и ветровой фермы в осях С-D по оси 13 на отм. +27,330

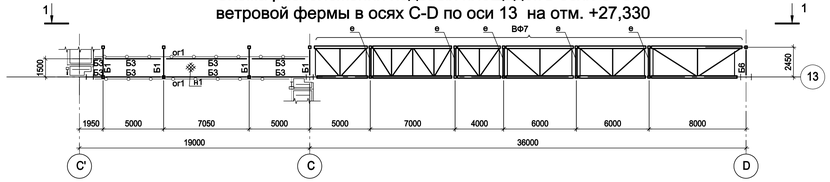

Ветровая ферма ВФ6

Сталь С245-4

неоговоренные элементы решетки Гн □ 120х6

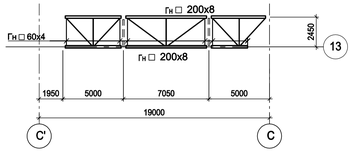

Ветровая ферма ВФ8

Сталь С245-4

неоговоренные элементы решетки Гн □ 120х6

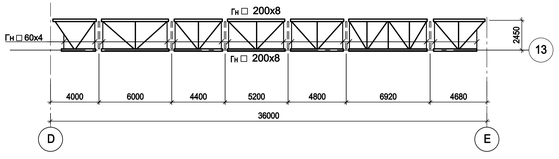

Согласовано

Взам. инв. №

Подп. и дата

Инв. № подл.

Данный чертеж не подлежит размножению или передаче другим организациям и лицам без согласования с ООО "Институт "ПРОМИНВЕСТПРОЕКТ"

Изм.	Кол.уч.	Лист	№ док.	Подп.	Дата
Разраб.		Исаенко			09.23
Проверил		Терещенко Ю			09.23
Нач. отд.		Порожняк			09.23
Н. контр.		Порожняк			09.23
ГИП		Колюпанов			09.23

9035.1-1-КР3

Акционерное общество "Металлургический Завод Балаково"

Рельсобалочный цех АО "МЗ Балаково". Комплекс электросталеплавильного производства. Электросталеплавильный цех

Схема расположения конструкций фахверка по оси 13/С'-Е

Стадия	Лист	Листов
П	150	

ООО "Институт "ПРОМИНВЕСТПРОЕКТ"

Фахверк по оси Е
Разрез 1-1

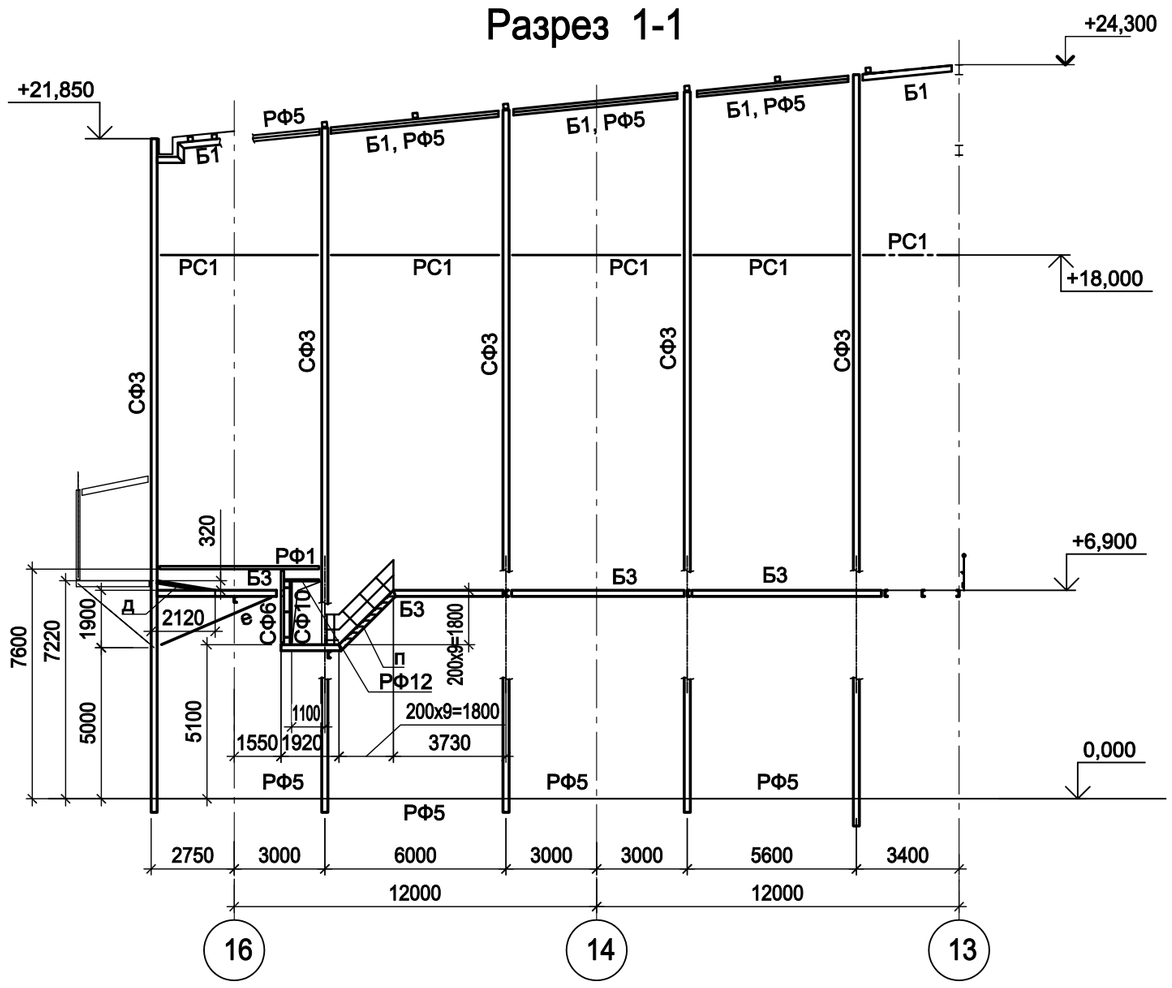

Разрез 2-2

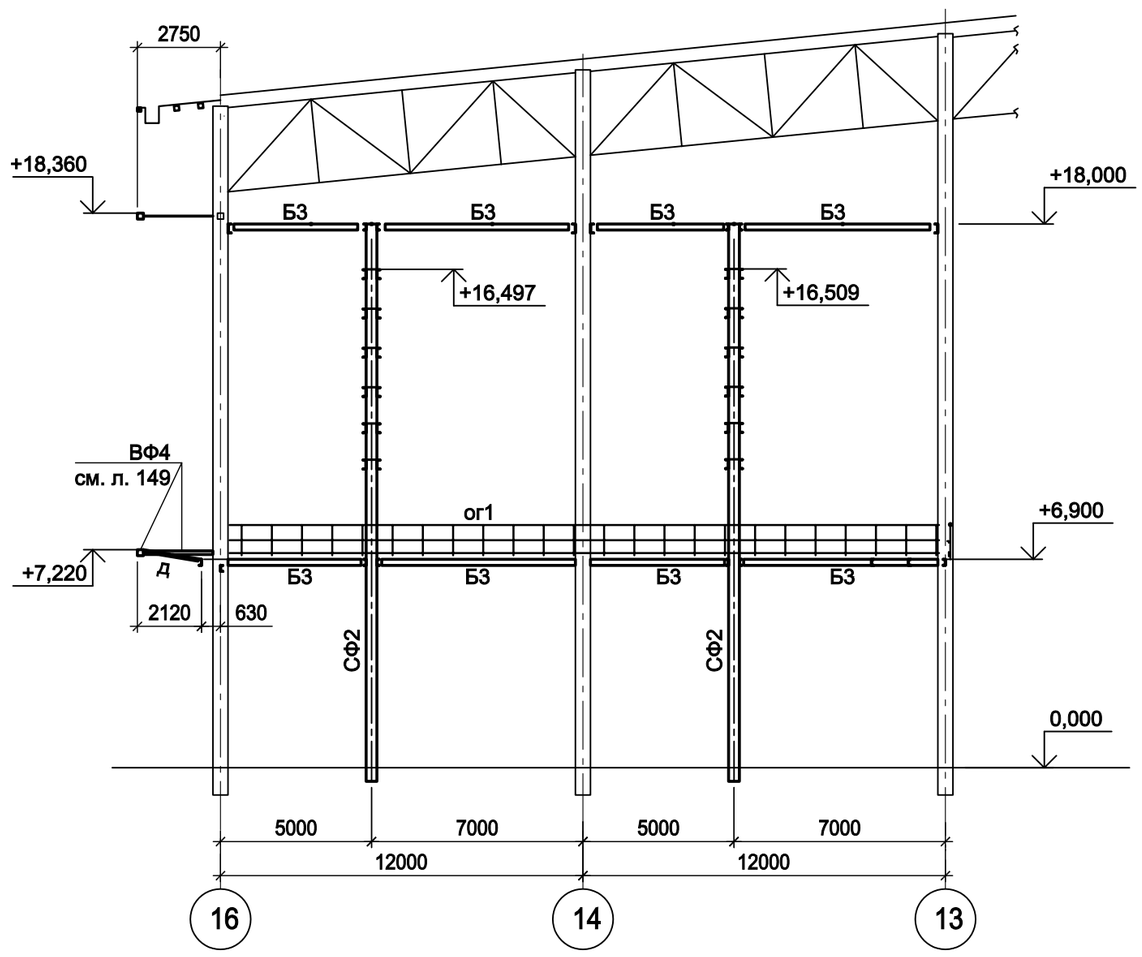

Схема расположения конструкций по оси Е в осях 13-16 на отм. +5,100

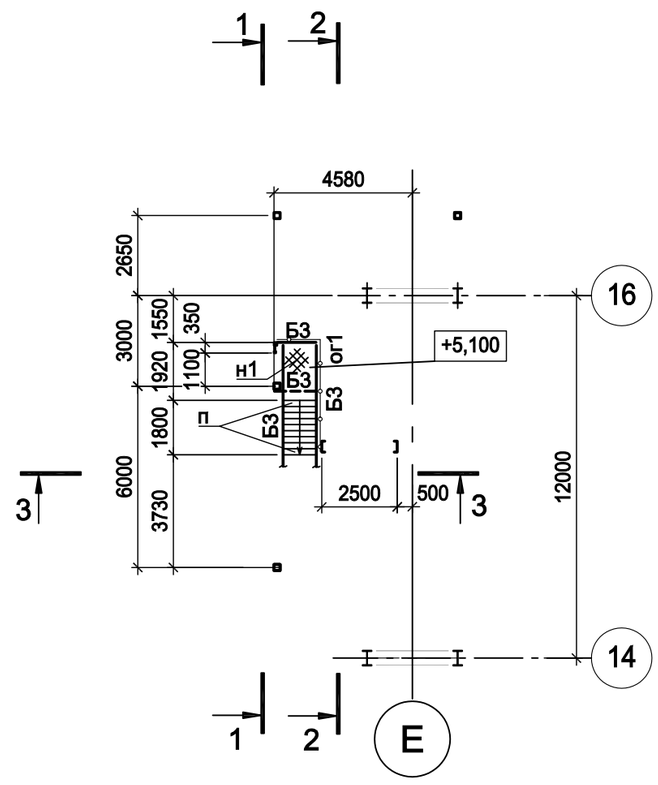

Схема расположения конструкций по оси Е в осях 13-16 на отм. +6,900

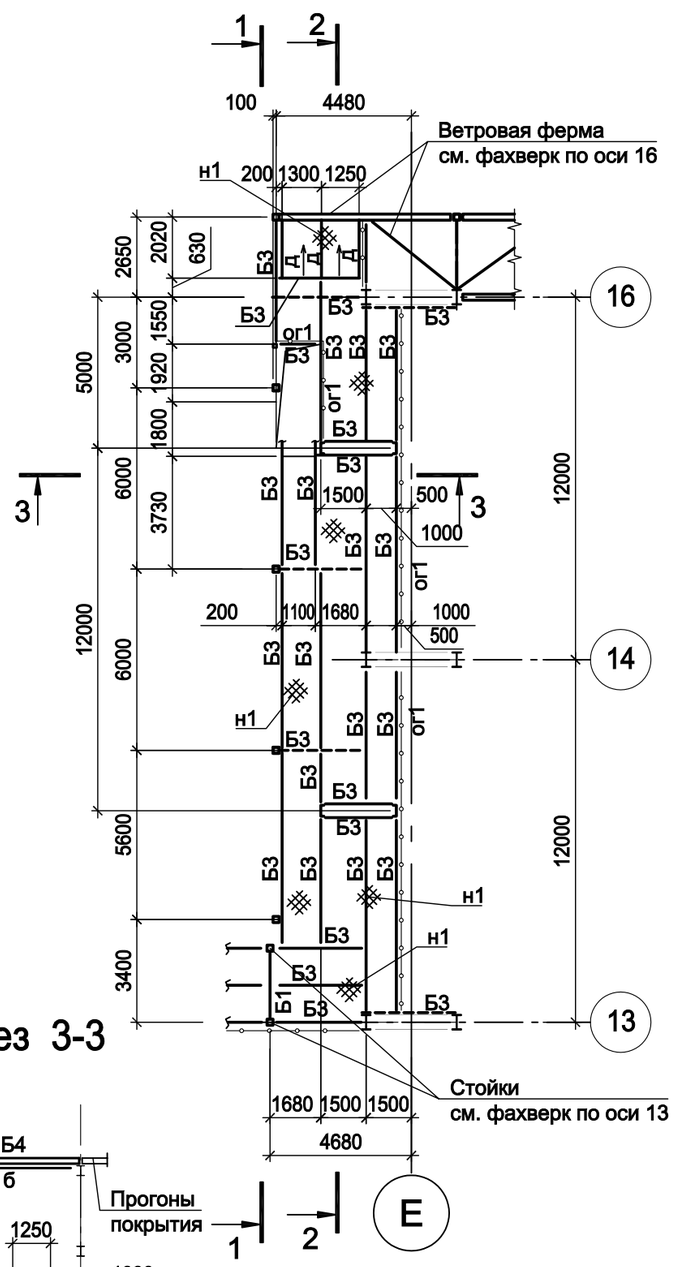

Схема расположения конструкций фахверка по оси Е в осях 13-16 на отм. +18,000

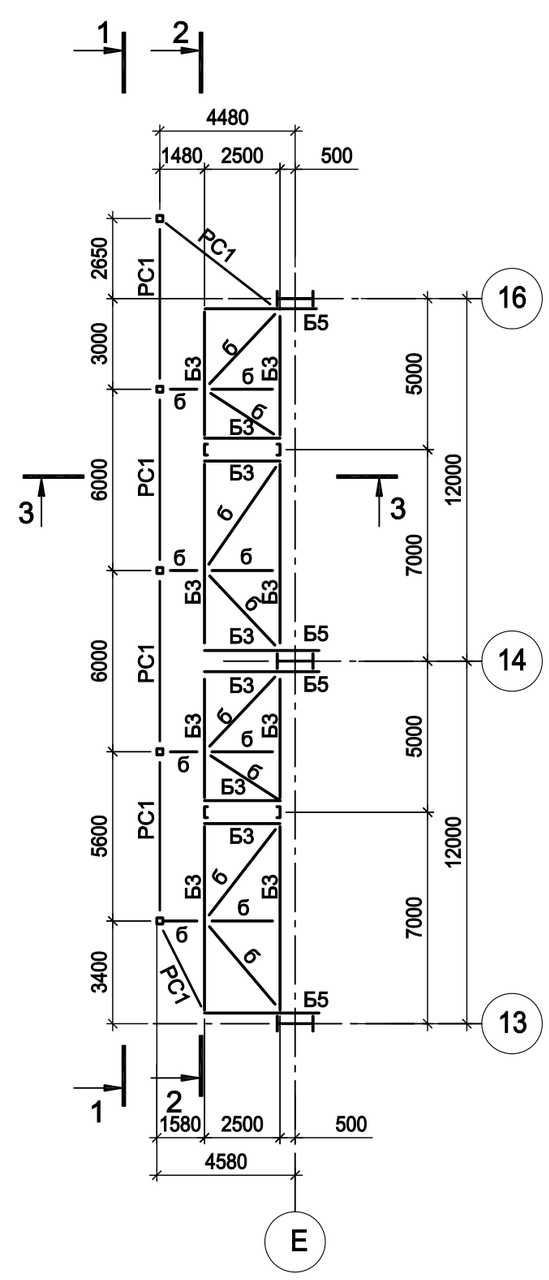

Схема расположения конструкций фахверка по оси Е в осях 13-16 в уровне верхнего пояса стропильных ферм

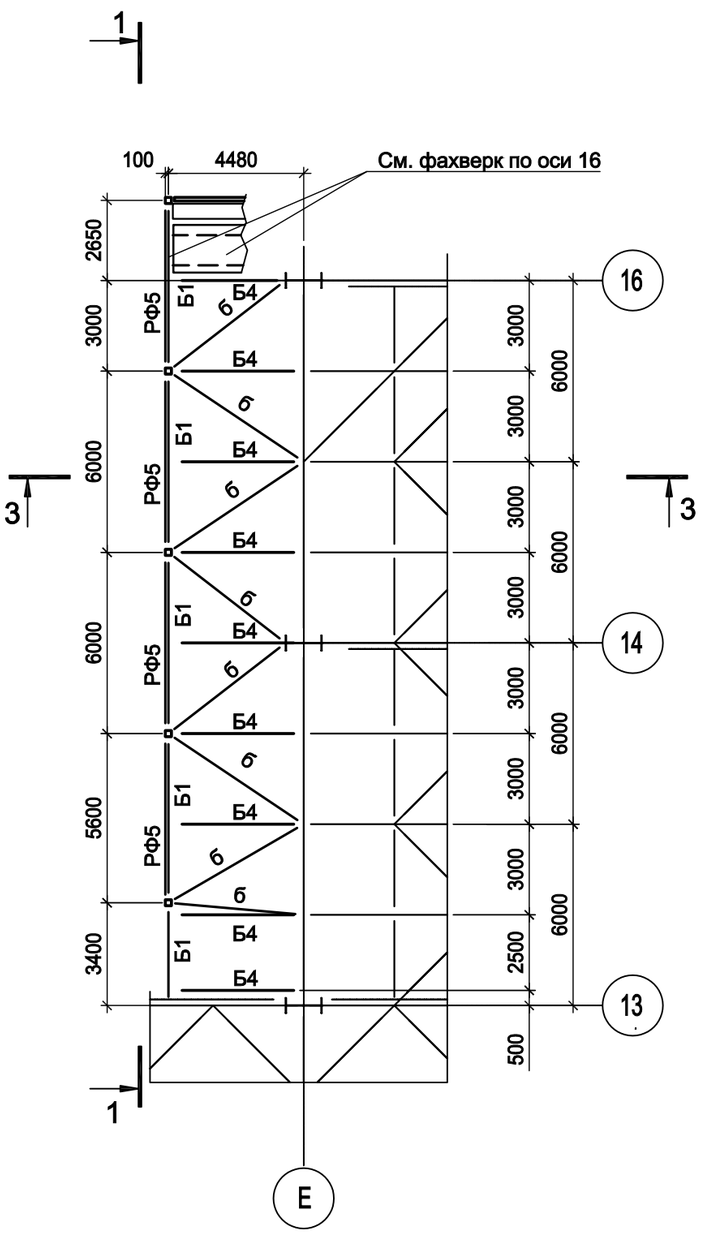

Разрез 3-3

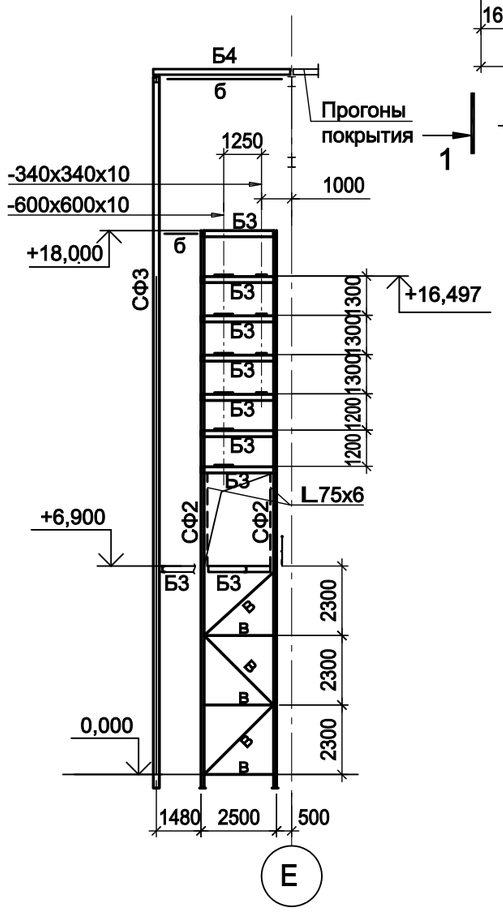

1. Ведомость элементов см. л. 144.
2. Общую схему расположения стоек фахверка на отм. 0,000 см. л. 143.

Согласовано

Взам. инв. №

Подп. и дата

Инв. № подл.

Данный чертеж не подлежит размножению или передаче другим организациям и лицам без согласования с ООО "Институт "ПРОМИНВЕСТПРОЕКТ"

Изм.	Кол.уч.	Лист	№ док.	Подп.	Дата
Разраб.		Исаенко			09.23
Проверил		Терещенко Ю			09.23
Нач. отд.		Порожняк			09.23
Н. контр.		Порожняк			09.23
ГИП		Колюпанов			09.23

9035.1-1-КР3

Акционерное общество "Металлургический Завод Балаково"

Рельсобалочный цех АО "МЗ Балаково". Комплекс электросталеплавильного производства. Электросталеплавильный цех

Стадия	Лист	Листов
П	151	

Схема расположения конструкций фахверка по ряду Е/13-16

ООО "Институт "ПРОМИНВЕСТПРОЕКТ"

Фахверк по оси А в осях 1-15

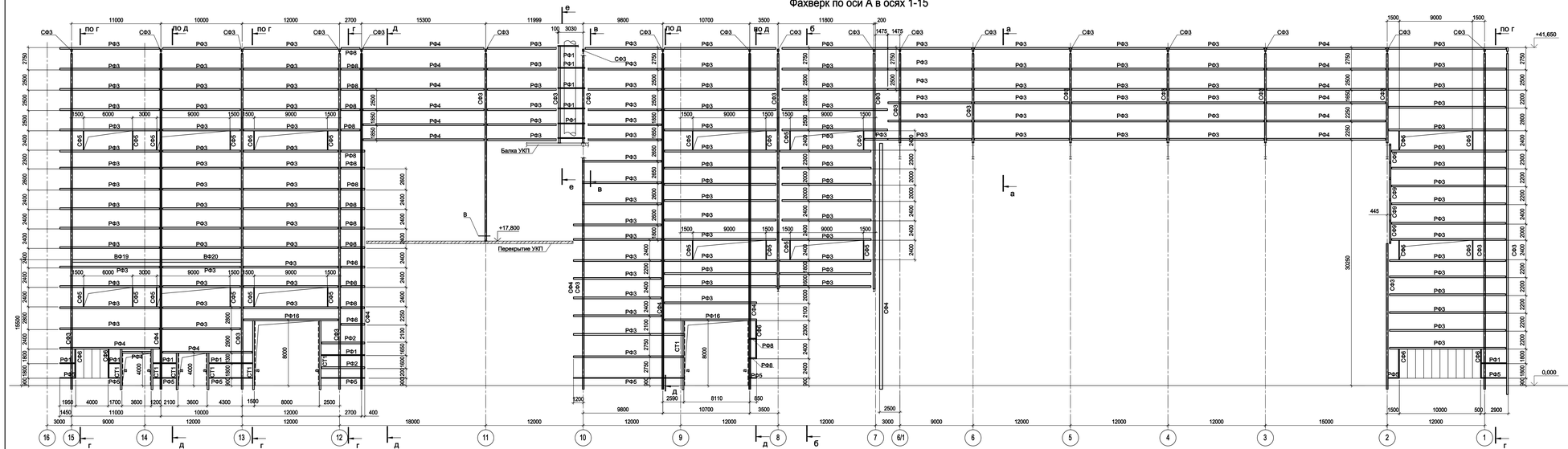

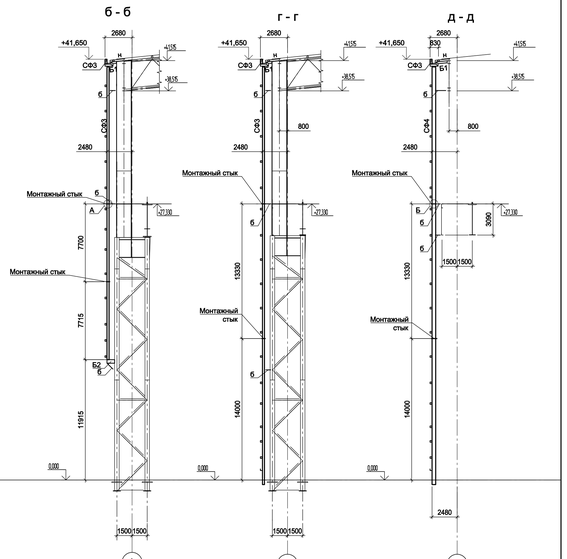

Фахверк по оси А в осях 16-23

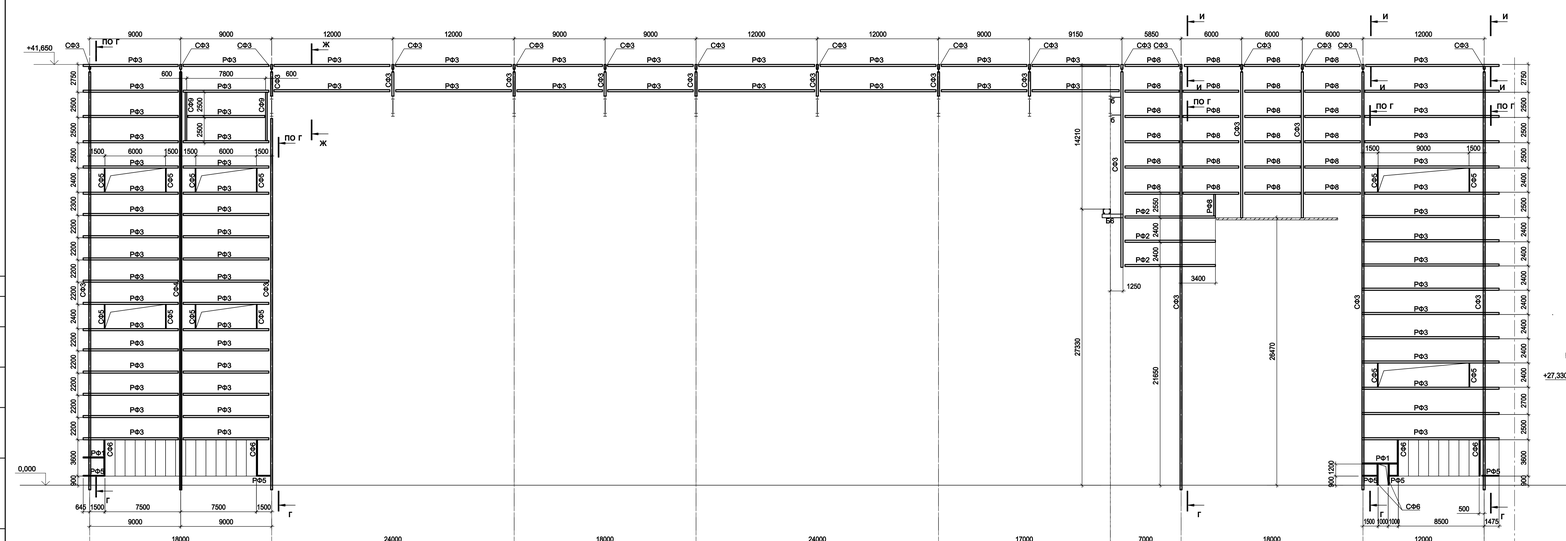

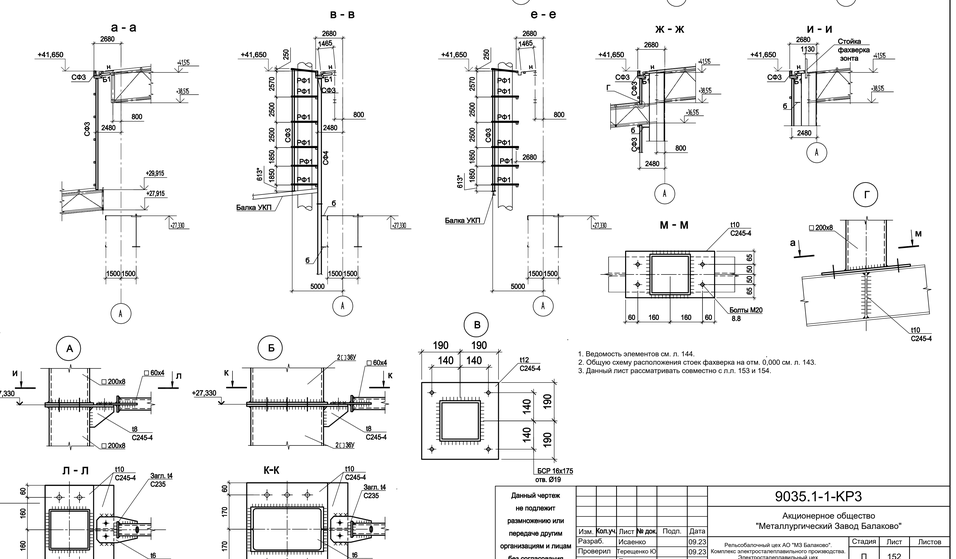

1. Ведомость элементов см. л. 144.
2. Общую схему расположения стоек фахверка на отм. 0,000 см. л. 143.
3. Данный лист рассматривать совместно с л.л. 153 и 154.

Данный чертеж не подлежит размножению или передаче другим организациям и лицам без согласования с ООО "Институт "ПРОМИНВЕСТПРОЕКТ"						9035.1-1-КР3			
	Изм.	Кол.уч.	Лист	№ док.	Подп.	Дата	Акционерное общество "Металлургический Завод Балаково"		
	Разраб.		Исаенко			09.23	Рельсобалочный цех АО "МЗ Балаково". Комплекс электросталеплавильного производства. Электросталеплавильный цех	Стадия	Лист	Листов
	Проверил.		Терещенко Ю			09.23		П	152	
	Нач. отд.		Порожняя			09.23				
	Н. контр.		Порожняя			09.23	Схема расположения конструкций фахверка по ряду А (начало)	ООО "Институт "ПРОМИНВЕСТПРОЕКТ"		
	ГИП		Кополанов			09.23				

Согласовано

Взам. инв. №

Подп. и дата

Инв. № подл.

Схема расположения конструкций фахверка на отм. +38,515 в осях 16-23

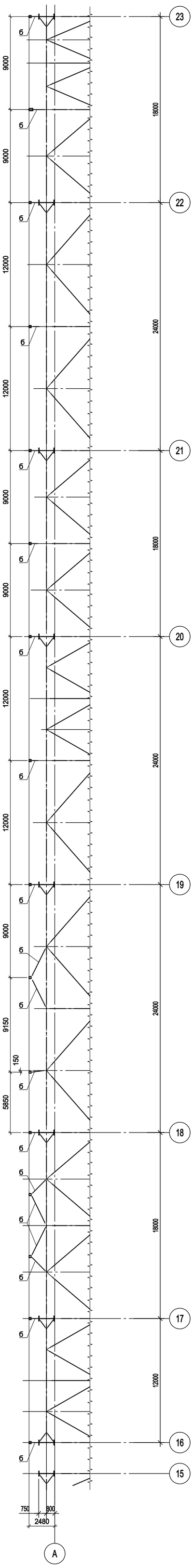

Схема расположения конструкций фахверка на отм. +41,650 в осях 16-23

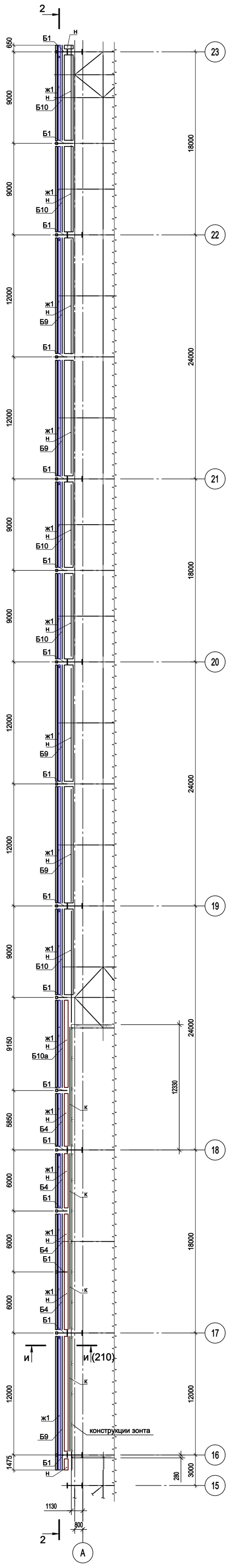

Схема расположения конструкций фахверка на отм. +38,515 в осях 7-15

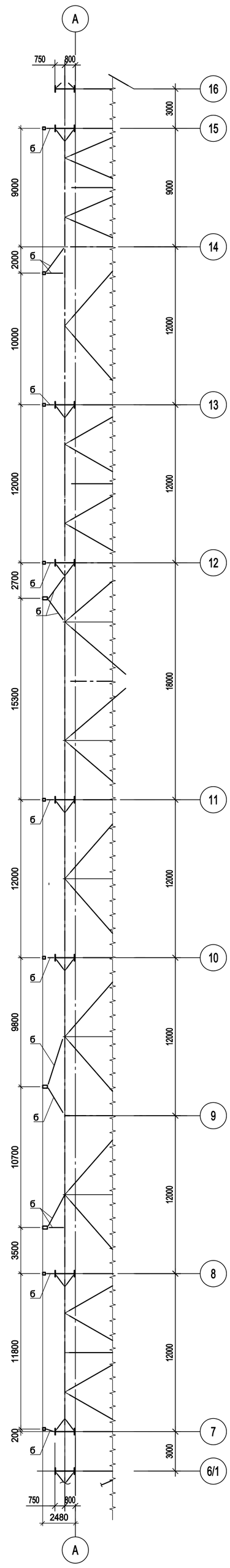

Схема расположения конструкций фахверка на отм. +41,650 в осях 7-15

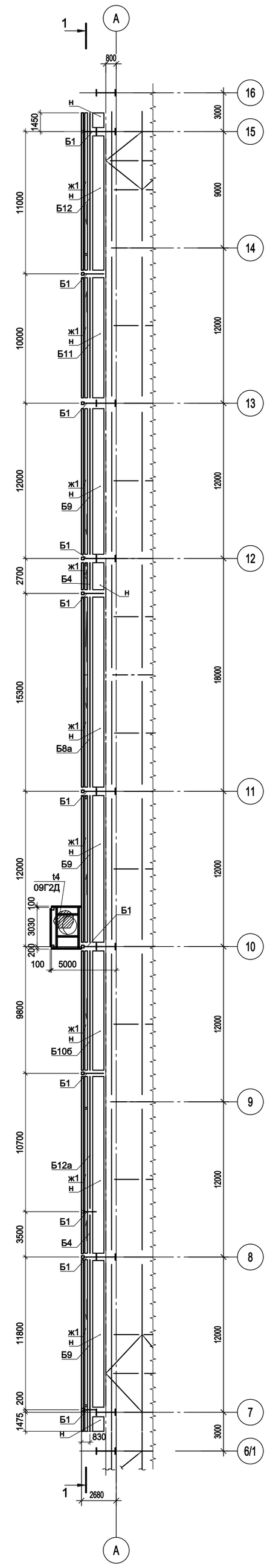

1. Ведомость элементов см. л. 144.
2. Общую схему расположения стоек фахверка на отм. 0,000 см. л. 143.
3. Данный лист рассматривать совместно с л. л. 152 и 154.

Согласовано

Взам. инв. №

Подп. и дата

Инв. № подл.

Данный чертеж не подлежит размножению или передаче другим организациям и лицам без согласования с ООО "Институт "ПРОМИНВЕСТПРОЕКТ"						9035.1-1-КР3			
						Акционерное общество "Металлургический Завод Балаково"			
	Изм.	Кол.уч.	Лист	№ док.	Подп.	Дата			
	Разраб.		Исаенко			09.23	Рельсобалочный цех АО "МЗ Балаково". Комплекс электросталеплавильного производства. Электросталеплавильный цех	Стадия	Лист	Листов
	Проверил		Терещенко Ю			09.23		П	153	
	Нач. отд.		Порожняк			09.23				
							Схема расположения конструкций фахверка по ряду А (продолжение)	ООО "Институт "ПРОМИНВЕСТПРОЕКТ"		
	Н. контр.		Порожняк			09.23				
	ГИП		Колюпанов			09.23				

Разрез 1-1

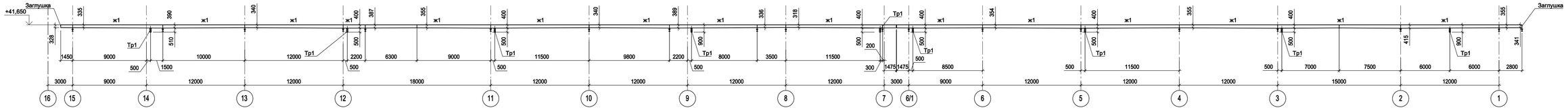

Разрез 2-2

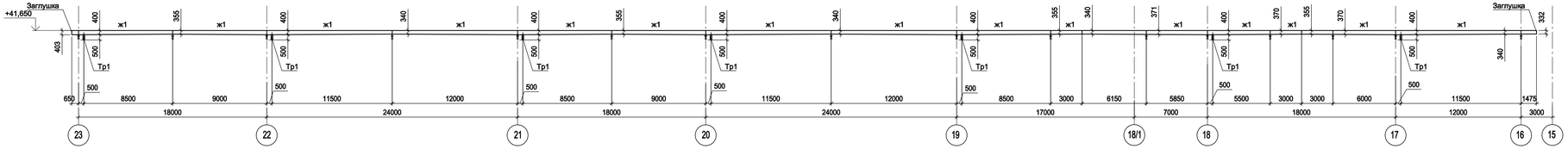

Схема расположения конструкций фахверка на отм. +38,515 в осях 1-6/1

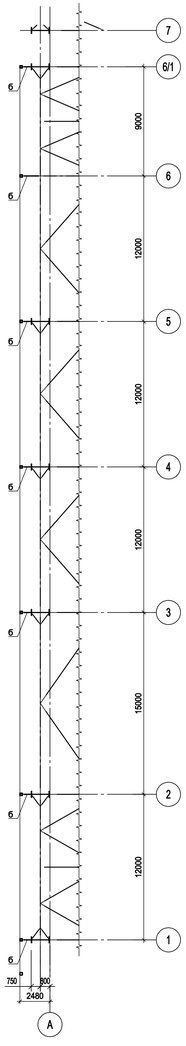

Схема расположения конструкций фахверка на отм. +41,650 в осях 1-6/1

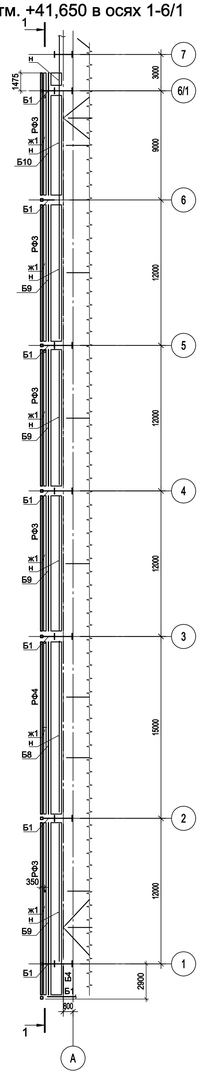

Схема расположения ветровых ферм на отм. +15,500

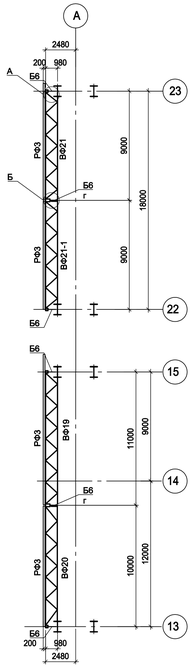

Ветровая ферма ВФ20

Сталь С245-4
фасонки t6
неоговоренные элементы решетки ⊓⊏63х5 (N=±7 т)

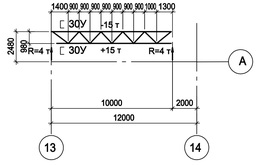

Ветровая ферма ВФ21-1

Сталь С245-4
фасонки t6
неоговоренные элементы решетки ⊓⊏63х5 (N=±7 т)

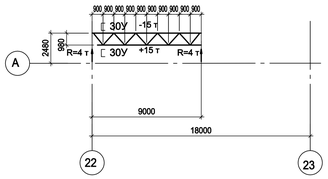

Ветровая ферма ВФ19

Сталь С245-4
фасонки t6
неоговоренные элементы решетки ⊓⊏63х5 (N=±7 т)

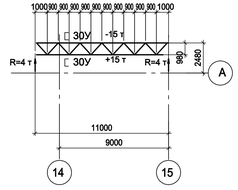

Ветровая ферма ВФ21

Сталь С245-4
фасонки t6
неоговоренные элементы решетки ⊓⊏63х5 (N=±7 т)

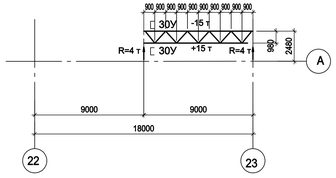

б-б

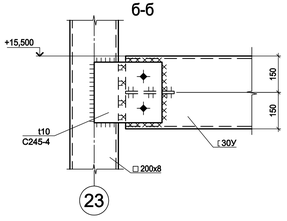

В-В

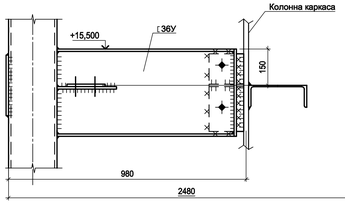

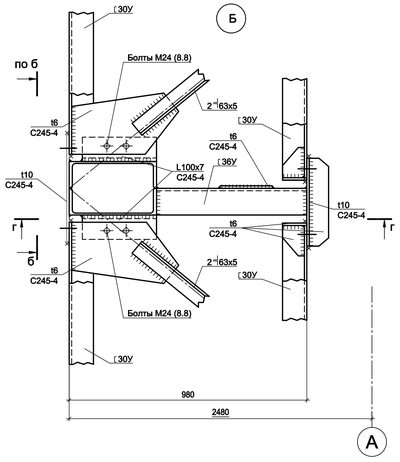

Г-Г

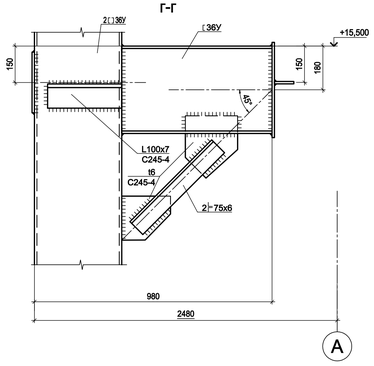

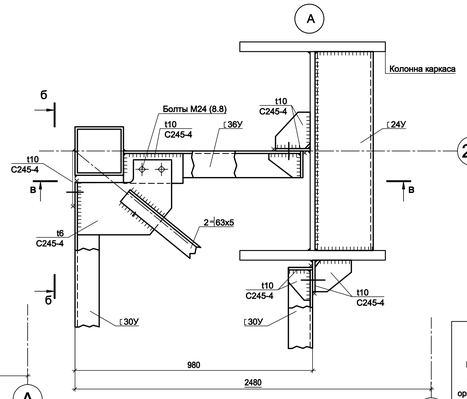

1. Ведомость элементов см. л. 144.
2. Общую схему расположения стоек фахверка на отм. 0,000 см. л. 143.
3. Данный лист рассматривать совместно с л. 152, 153.

Данный чертеж не подлежит размножению или передаче другим организациям и лицам без согласования с ООО "Институт "ПРОМИНВЕСТПРОЕКТ"						9035.1-1-КР3			
						Акционерное общество "Металлургический Завод Балаково"			
	Изм.	Кол.уч.	Лист	№ док.	Подп.	Дата			
	Разраб.		Исаенко			09.23	Рельсобалочный цех АО "МЗ Балаково". Комплекс электросталеплавильного производства. Электросталеплавильный цех	Стадия	Лист	Листов
	Проверил		Терещенко Ю.			09.23		П	154	
	Нач. отд.		Порожняк			09.23				
	Н. контр.		Порожняк			09.23	Схема расположения конструкций фахверка по ряду А (окончание)	ООО "Институт "ПРОМИНВЕСТПРОЕКТ"		
	ГИП		Колюпанов			09.23				

Согласовано

Взам. инв. №

Подп. и дата

Инв. № подл.

Фахверк по оси В, в осях 16-20
Разрез 1-1

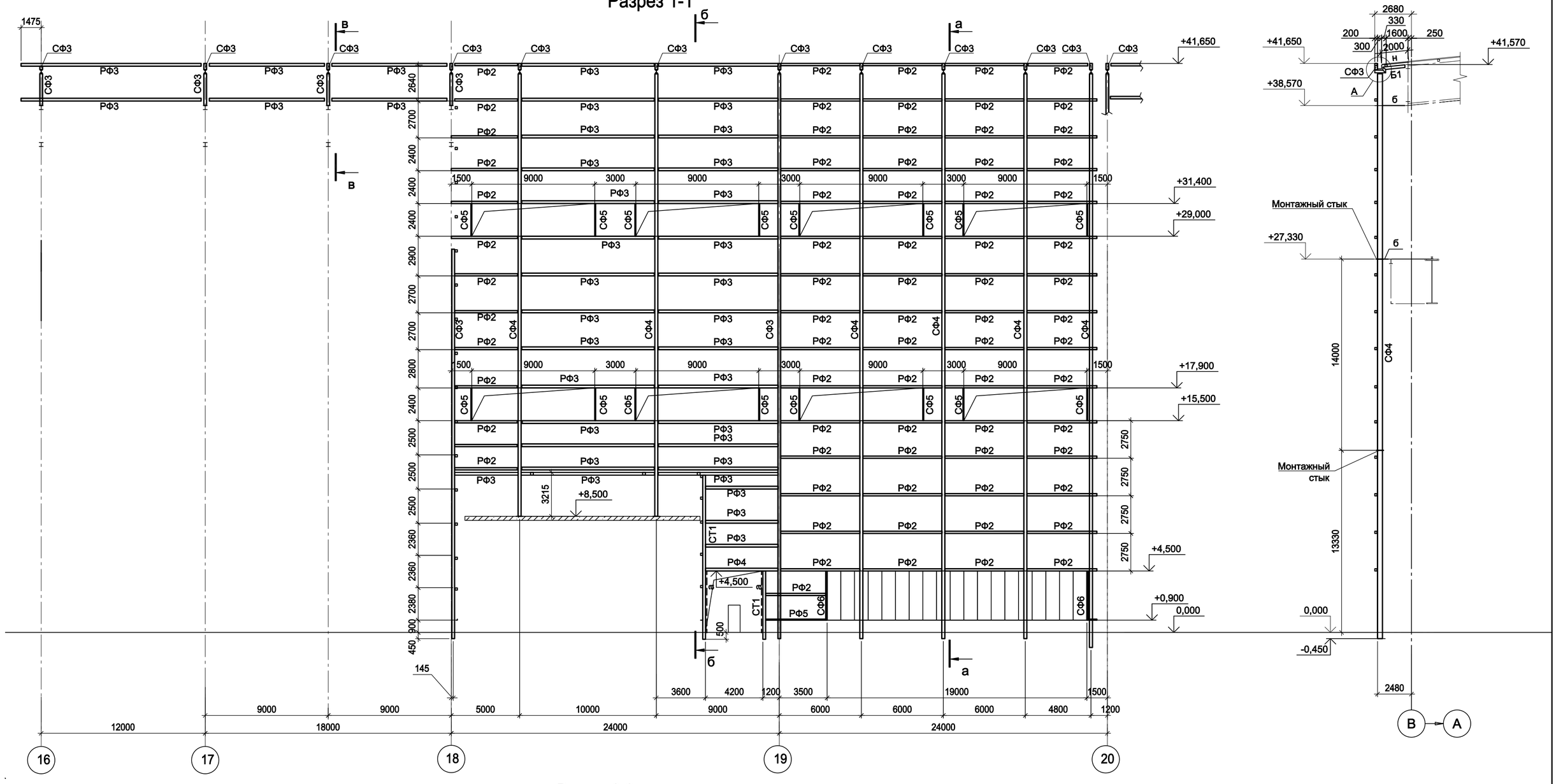

а - а

Разрез 3-3

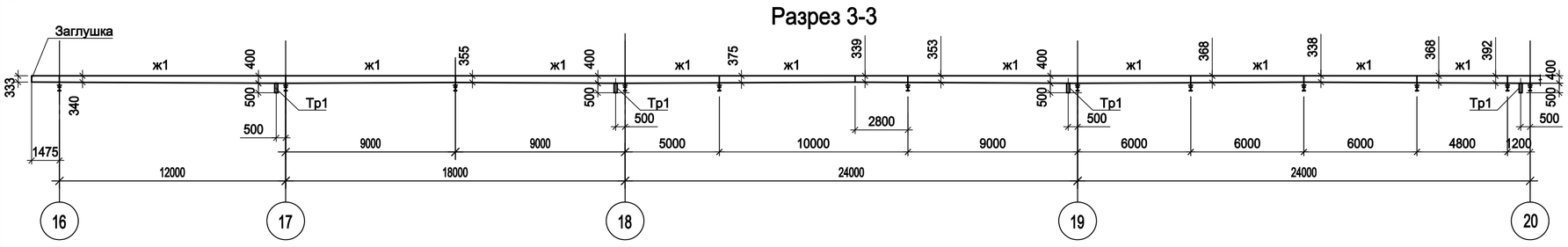

Разрез 2-2

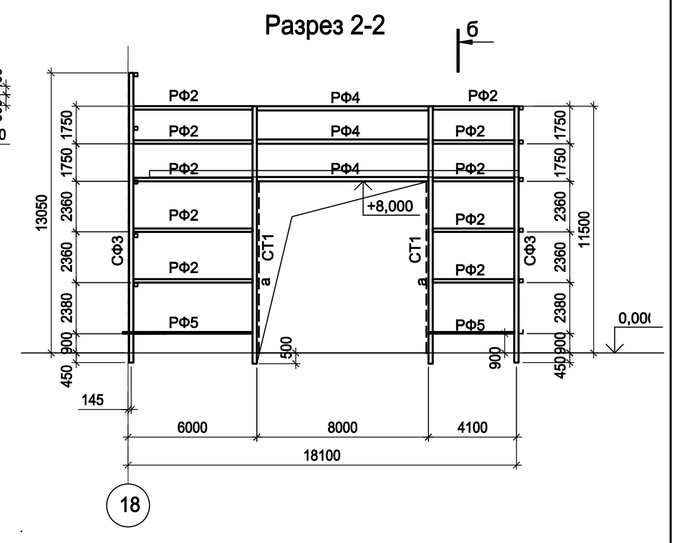

Схема расположения конструкций фахверка на отм. +41,650

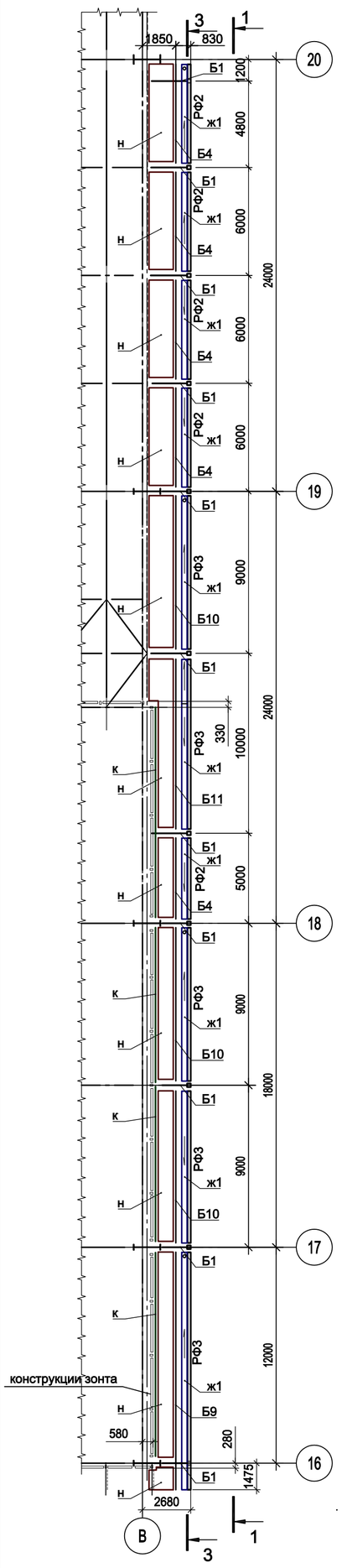

Схема расположения конструкций фахверка на отм. +24,070

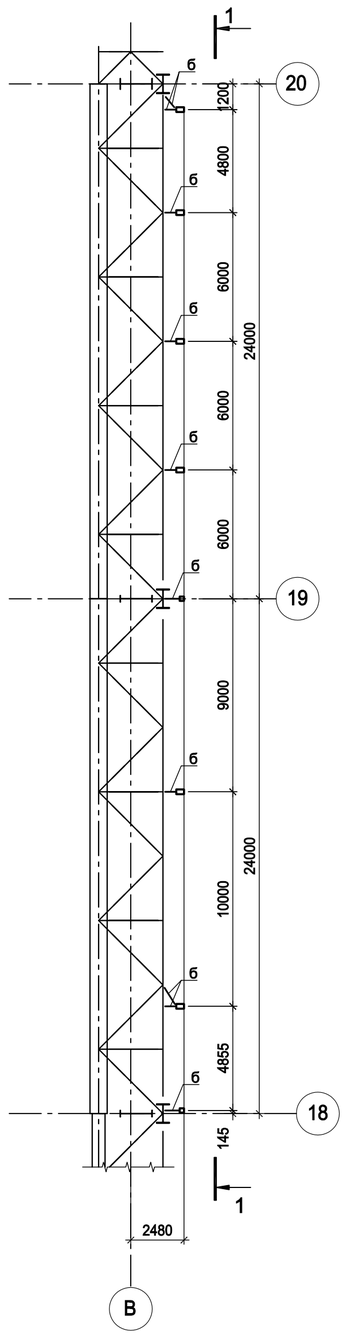

Схема расположения конструкций фахверка на отм. +27,330

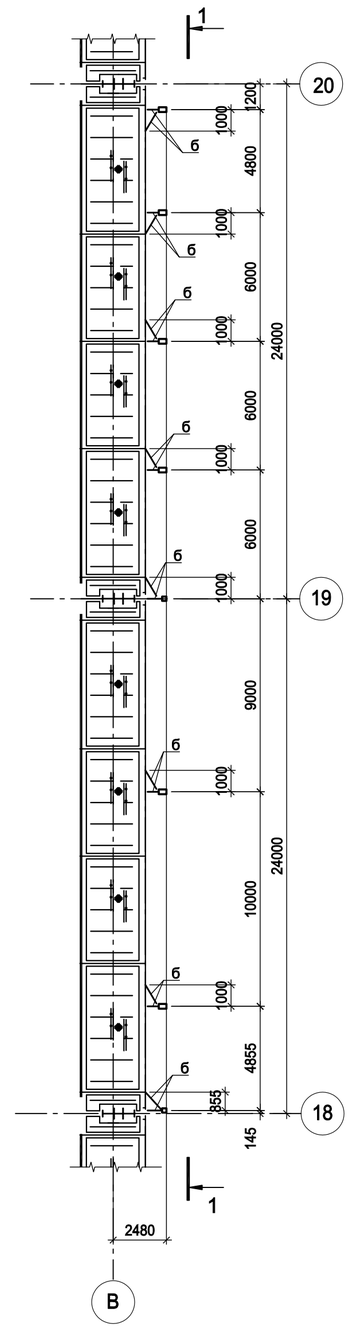

Схема расположения конструкций фахверка на отм. +38,570

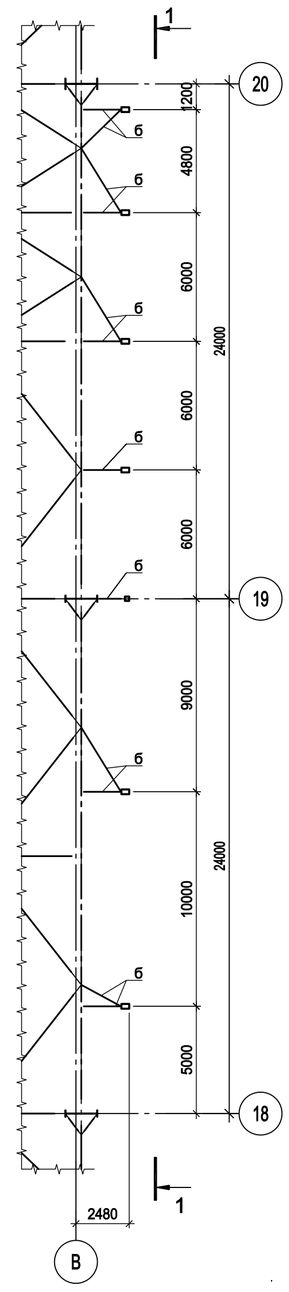

Схема расположения конструкций фахверка на отм. +8,500

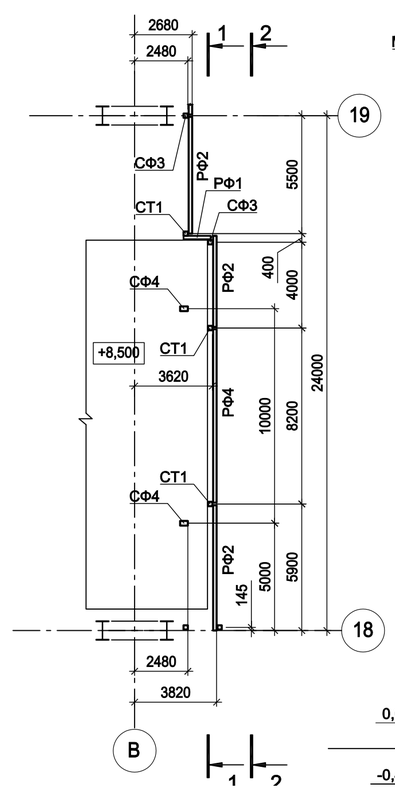

б - б

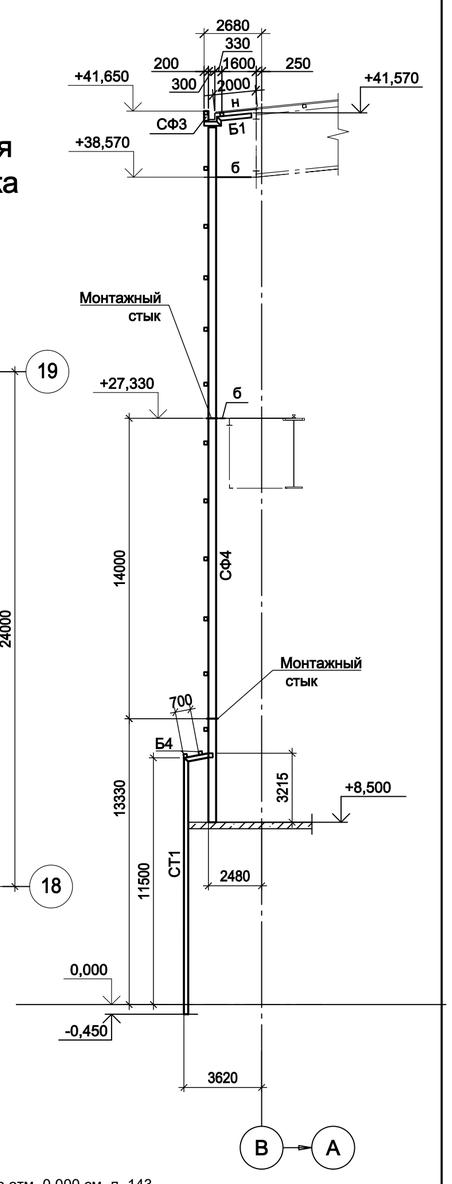

В - В

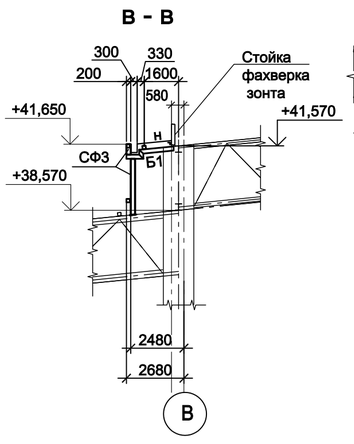

Г - Г

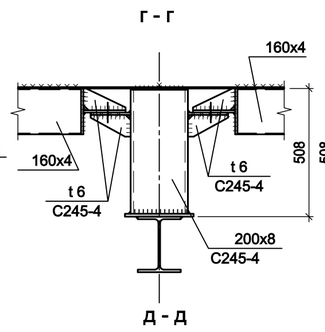

Д - Д

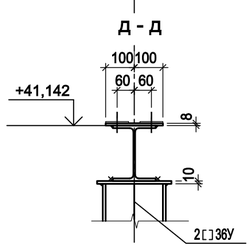

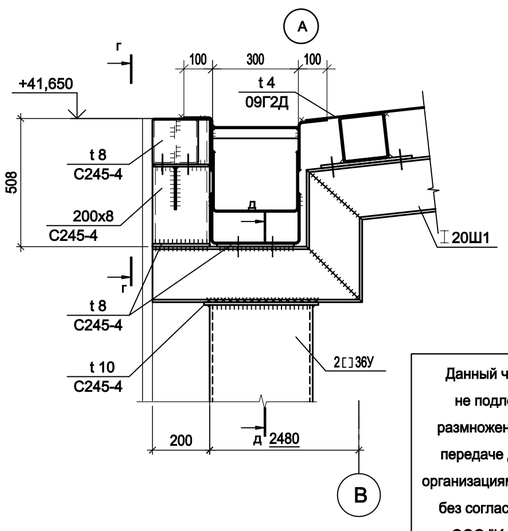

1. Ведомость элементов см. л. 144.
2. Общую схему расположения стоек фахверка на отм. 0,000 см. л. 143.

Данный чертеж не подлежит размножению или передаче другим организациям и лицам без согласования с ООО "Институт "ПРОМИНВЕСТПРОЕКТ"						9035.1-1-КР3		
						Акционерное общество "Металлургический Завод Балаково"		
	Изм.	Кол.уч.	Лист	№ док.	Подп.	Дата		
	Разраб.		Исаенко			09.23	Рельсобалочный цех АО "МЗ Балаково". Комплекс электросталеплавильного производства. Электросталеплавильный цех	Стадия: П	Лист: 155	Листов:
	Проверил		Терещенко Ю			09.23				
	Нач. отд.		Порожняк			09.23				
	Н. контр.		Порожняк			09.23	Схема расположения конструкций фахверка по ряду В/16-20	ООО "Институт "ПРОМИНВЕСТПРОЕКТ"		
	ГИП		Колюпанов			09.23				

Согласовано

Взам. инв. №

Подп. и дата

Инв. № подл.

Фахверк по оси 23
Разрез 1-1

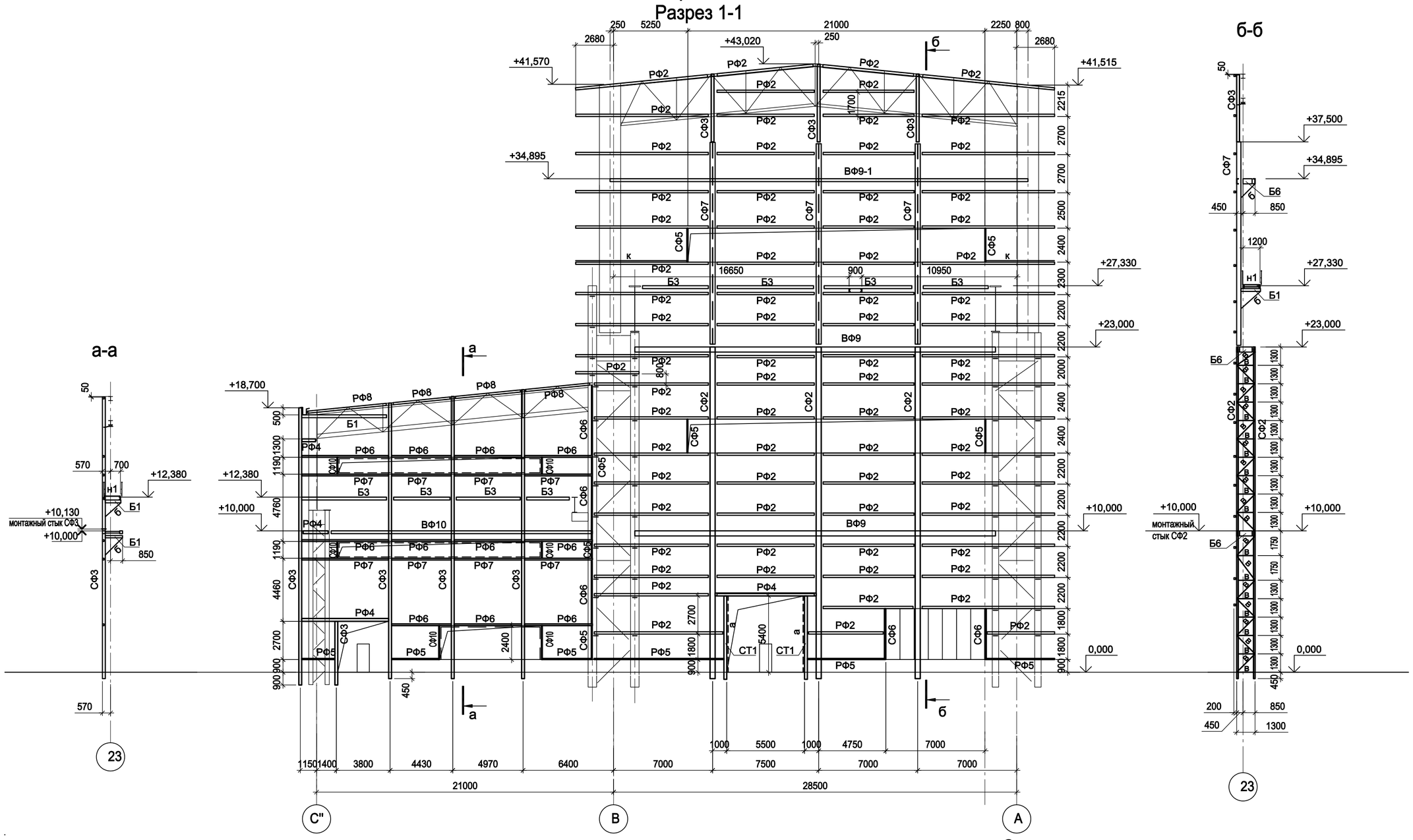

Схема расположения ветровых ферм на отм. +10,000 и +23,000

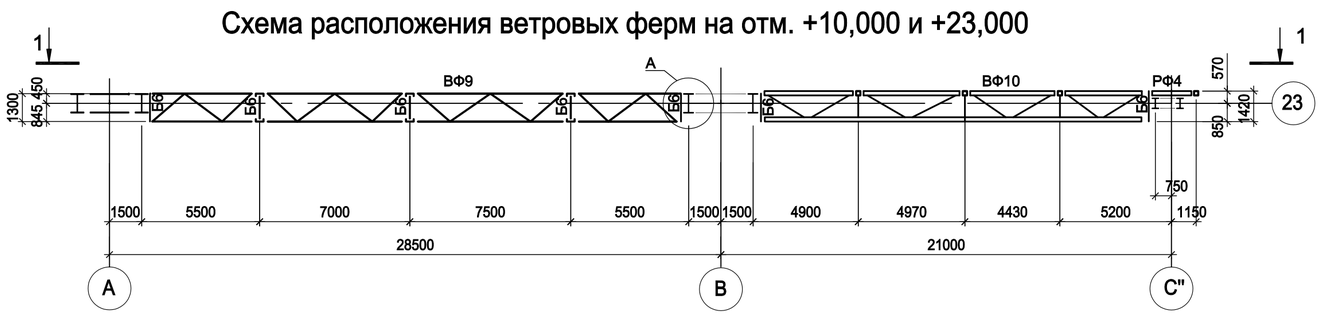

Схема расположения ходовых мостиков на отм. +12,380

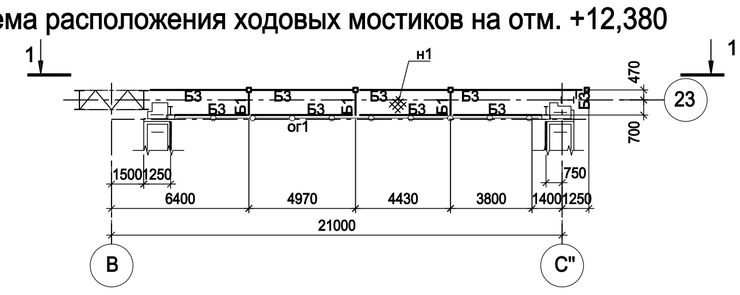

Схема расположения ходовых мостиков на отм. +27,330

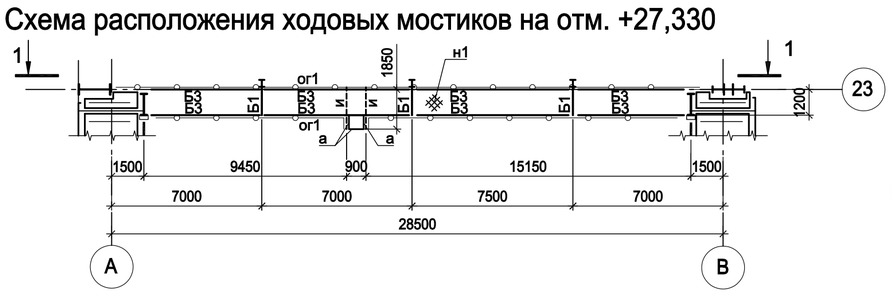

Схема расположения ветровой фермы на отм. +34,895

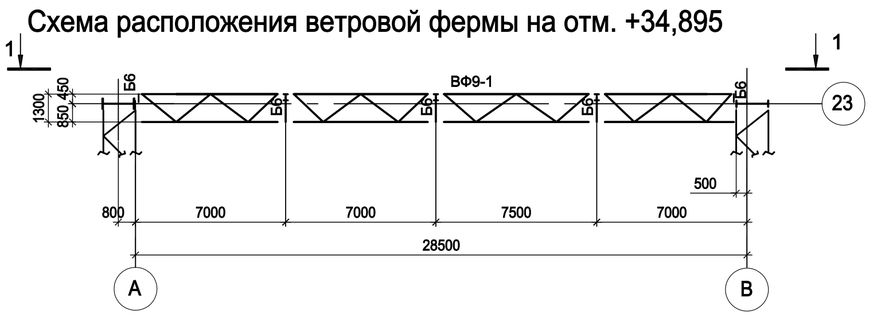

Схема расположения конструкций фахверка по оси 23 в осях А-В в уровне верхнего пояса стропильных ферм

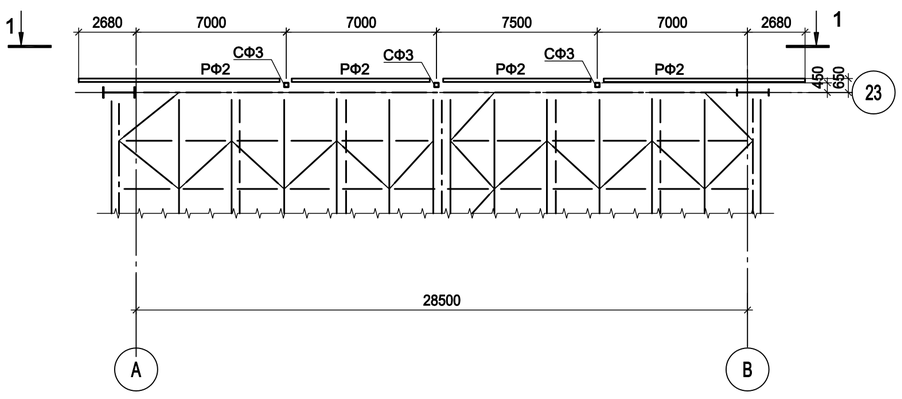

Схема расположения конструкций фахверка по оси 23 в осях В-С" в уровне верхнего пояса стропильных ферм

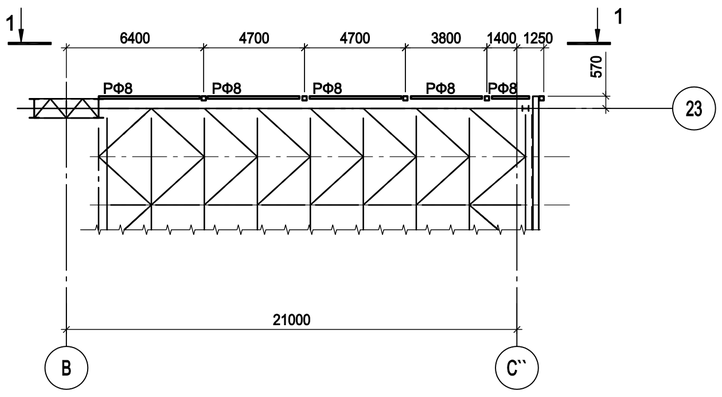

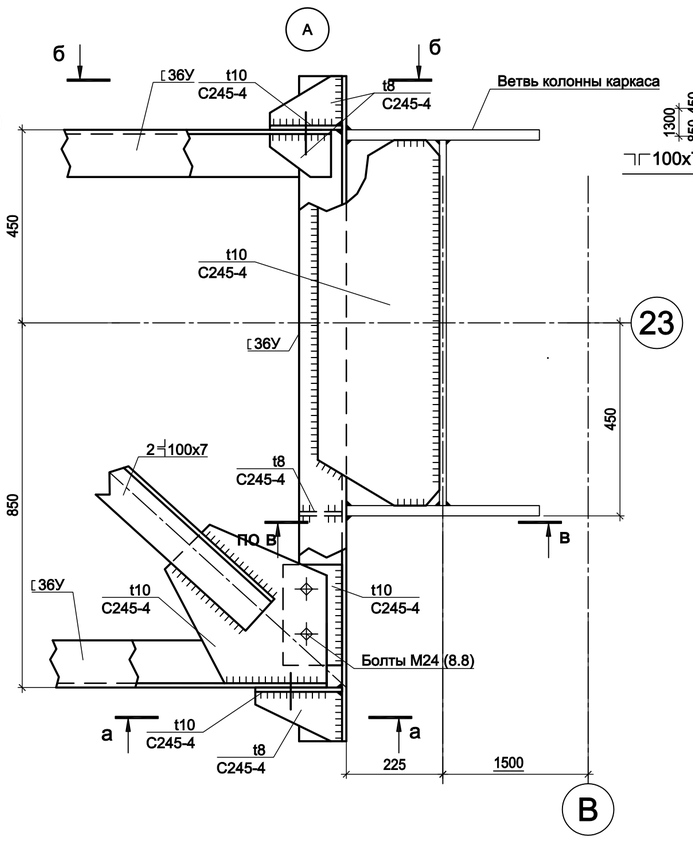

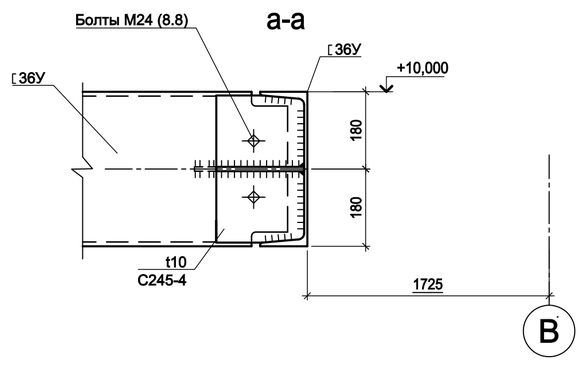

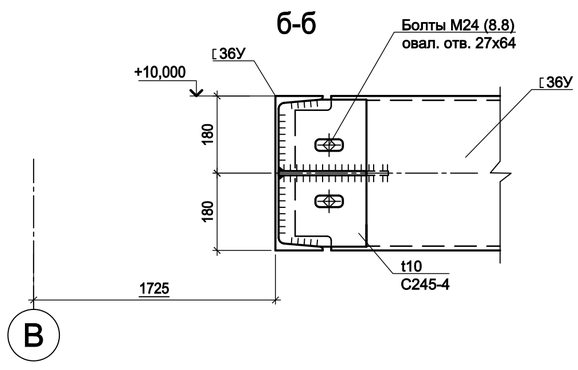

Ветровая ферма ВФ9

Сталь С245-4
фасонки t10
неоговоренные элементы решетки ┐┌80х6 (N=±8 т)

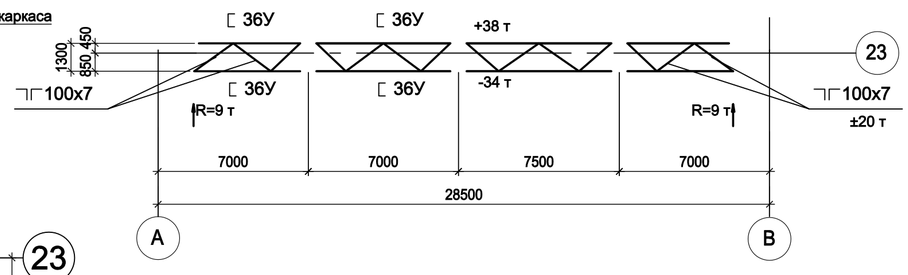

Ветровая ферма ВФ10

Сталь С245-4
неоговоренные элементы решетки Гн□ 120х6 (N=±8 т)

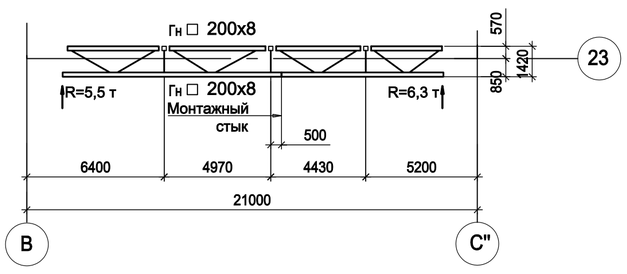

Ветровая ферма ВФ9-1

Сталь С245-4
фасонки t10
неоговоренные элементы решетки ┐┌80х6 (N=±8 т)

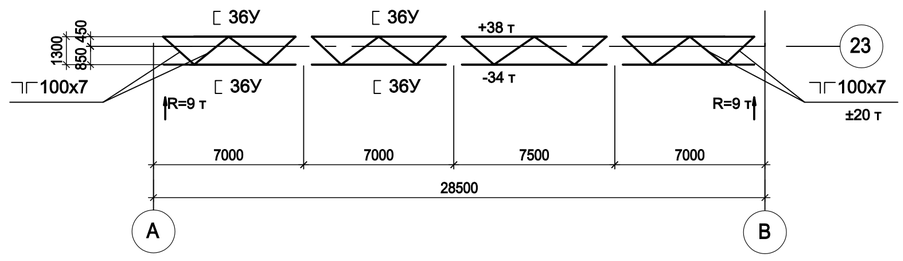

1. Ведомость элементов см. л. 144.
2. Общую схему расположения стоек фахверка на отм. 0,000 см. л. 143.

Данный чертеж не подлежит размножению или передаче другим организациям и лицам без согласования с ООО "Институт "ПРОМИНВЕСТПРОЕКТ"						9035.1-1-КР3		
						Акционерное общество "Металлургический Завод Балаково"		
	Изм.	Кол.уч.	Лист	№ док.	Подп.	Дата		
	Разраб.		Исаенко			09.23	Рельсобалочный цех АО "МЗ Балаково". Комплекс электросталеплавильного производства. Электросталеплавильный цех	Стадия: П; Лист: 156; Листов:
	Проверил		Терещенко Ю			09.23		
	Нач. отд.		Порожняк			09.23		
	Н. контр.		Порожняк			09.23	Схема расположения конструкций фахверка по оси 23	ООО "Институт "ПРОМИНВЕСТПРОЕКТ"
	ГИП		Колюпанов			09.23		

Согласовано

Взам. инв. №

Подп. и дата

Инв. № подл.

Фахверк по оси 18

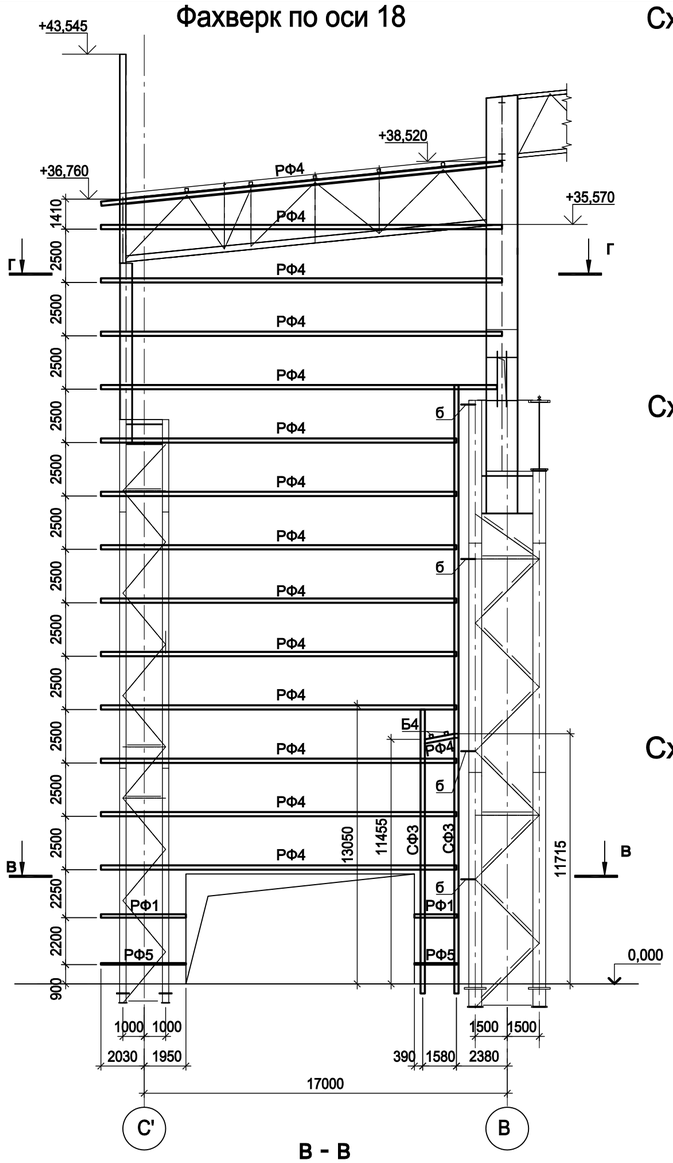

В - В

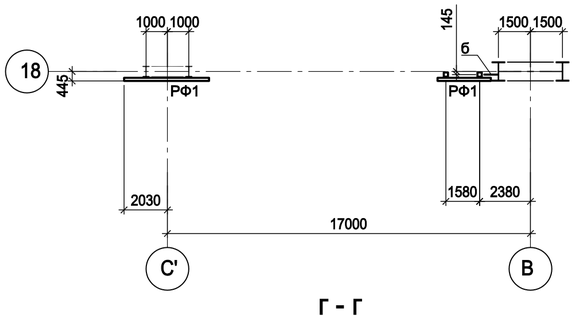

Г - Г

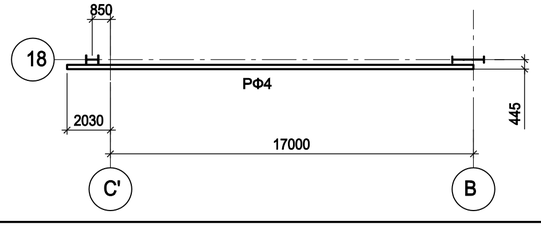

Схема расположения ходовых мостиков на отм. +12,380

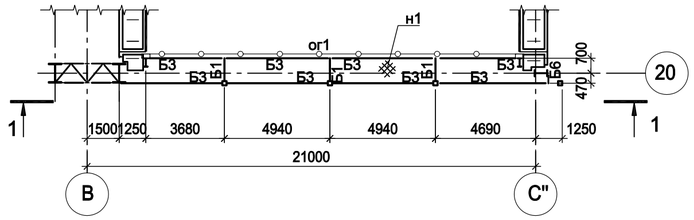

Схема расположения ветровой фермы на отм. +10,000

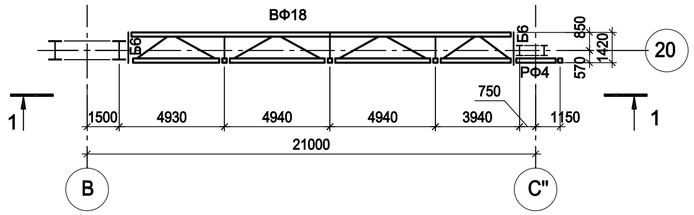

Схема расположения конструкций фахверка по оси 20 в уровне верхнего пояса стропильных ферм

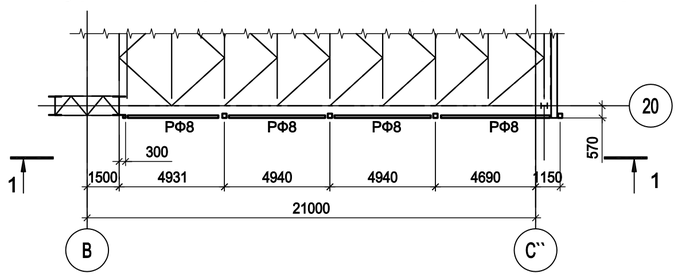

Ветровая ферма ВФ18

Сталь С245-4

неоговоренные элементы решетки Гн □ 120х6

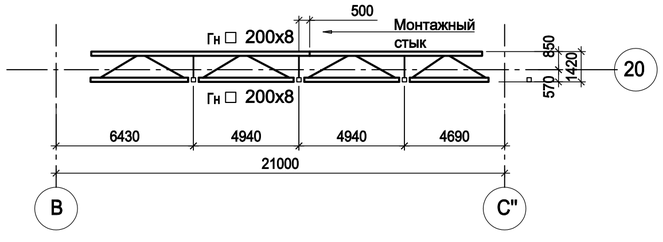

Фахверк по оси 20
Разрез 1-1

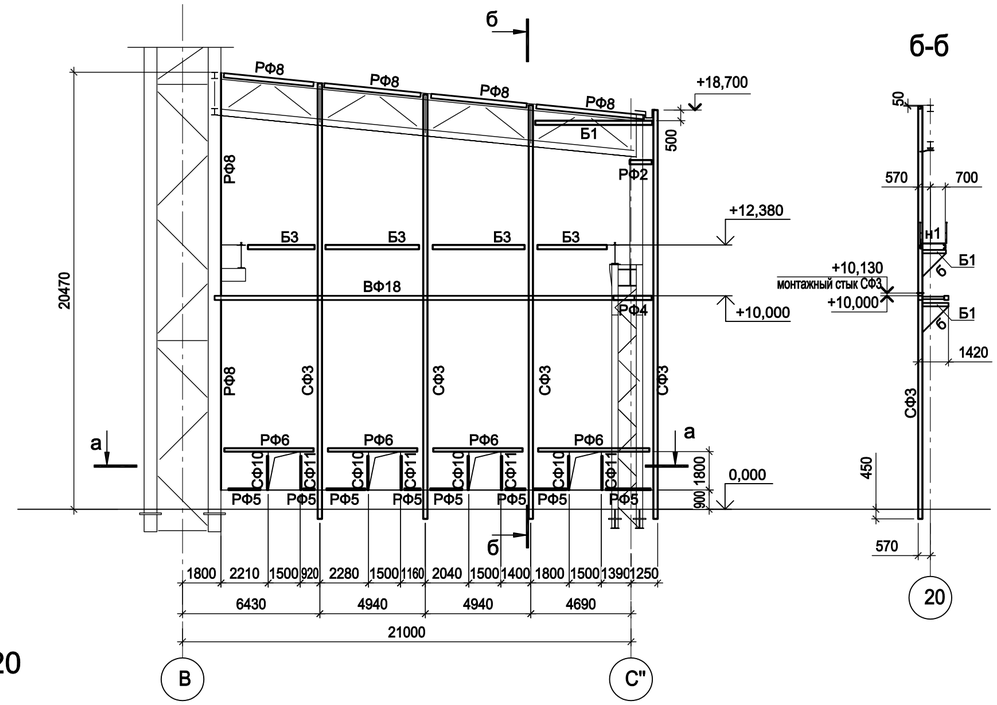

а-а

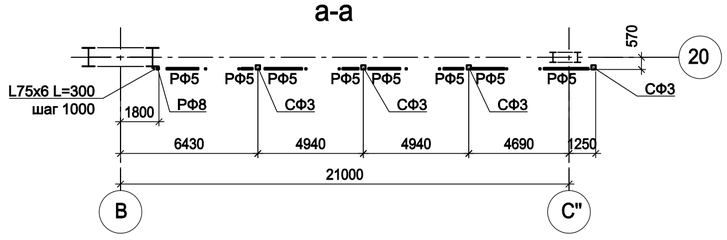

1. Ведомость элементов см. л. 144.
2. Общую схему расположения стоек фахверка на отм. 0,000 см. л. 143.

Согласовано

Взам. инв. №

Подп. и дата

Инв. № подл.

Данный чертеж не подлежит размножению или передаче другим организациям и лицам без согласования с ООО "Институт "ПРОМИНВЕСТПРОЕКТ"

Изм.	Кол.уч.	Лист	№ док.	Подп.	Дата
Разраб.		Исаенко			09.23
Проверил		Терещенко Ю			09.23
Нач. отд.		Порожняк			09.23
Н. контр.		Порожняк			09.23
ГИП		Колюпанов			09.23

9035.1-1-КР3

Акционерное общество "Металлургический Завод Балаково"

Рельсобалочный цех АО "МЗ Балаково". Комплекс электросталеплавильного производства. Электросталеплавильный цех

Стадия	Лист	Листов
П	157	

Схемы расположения конструкций фахверка по осям 18 и 20

ООО "Институт "ПРОМИНВЕСТПРОЕКТ"

Формат А2

Фахверк по оси С'

Разрез 1-1

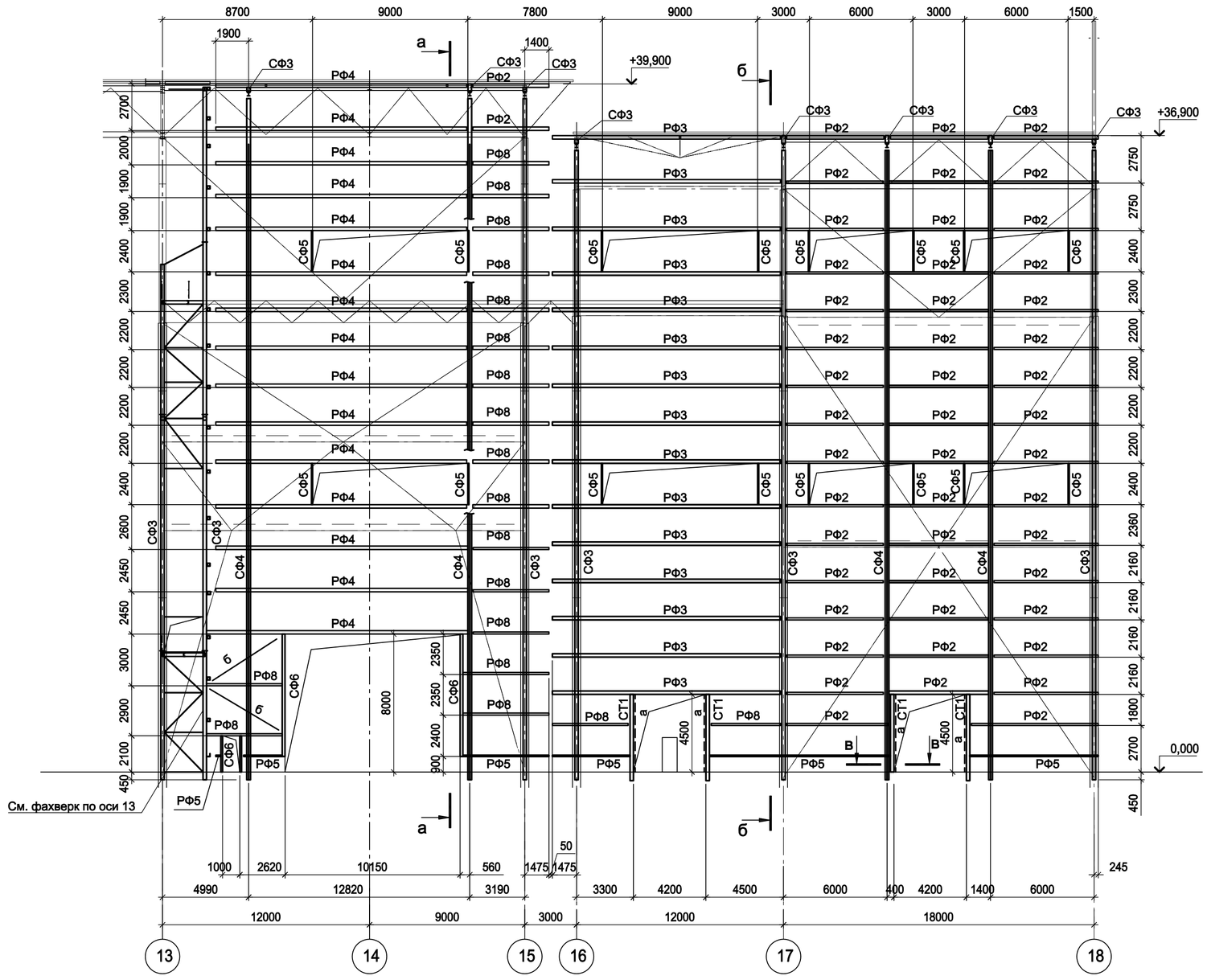

а-а

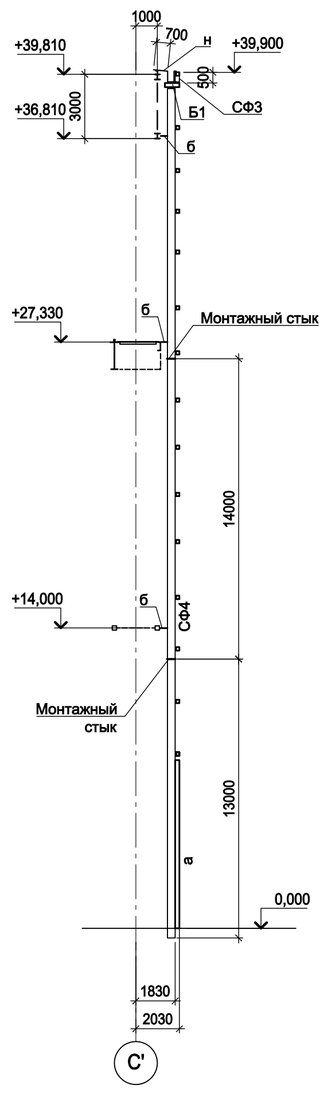

б-б

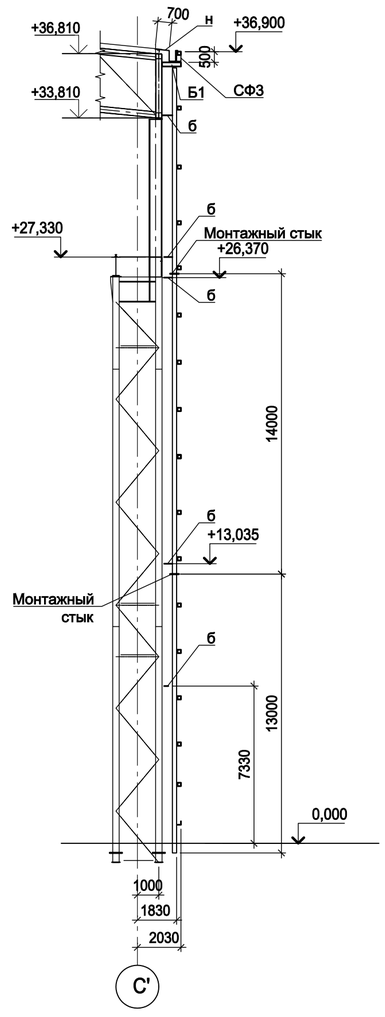

Схема расположения конструкций фахверка по оси С' в осях 16-18 на отм.+36,900

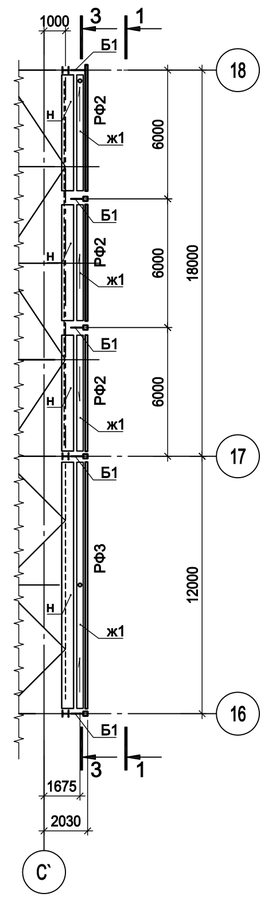

Схема расположения конструкций фахверка по оси С' в осях 11-18 на отм.+13,035 и +26,370

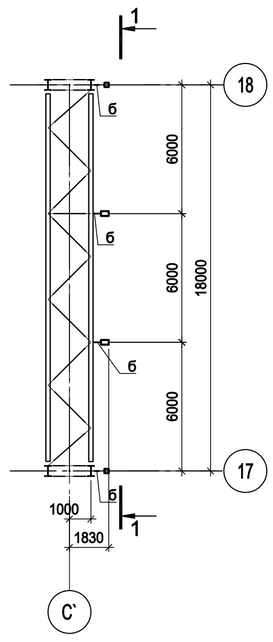

Схема расположения конструкций фахверка по оси С' в осях 13-17 на отм.+27,330

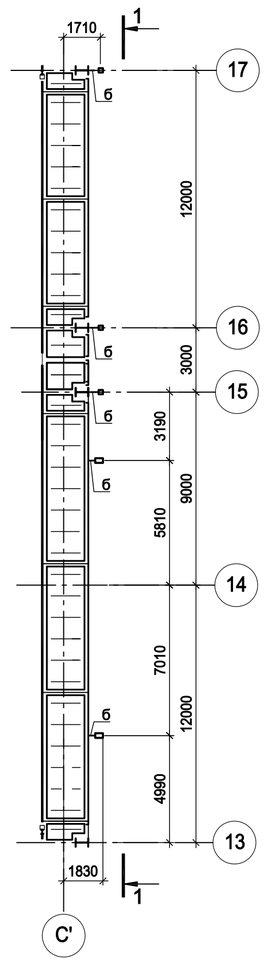

Схема расположения конструкций фахверка по оси С' в осях 13-15 на отм.+14,000

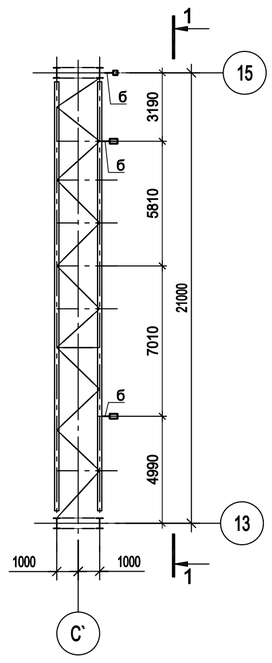

В-В

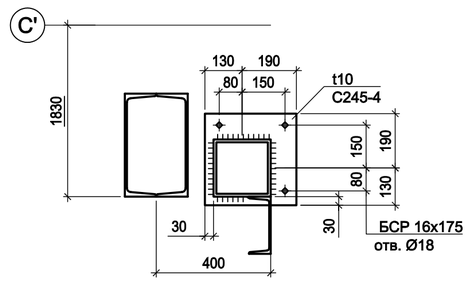

Схема расположения конструкций фахверка по оси С' в осях 13-15 на отм.+39,900

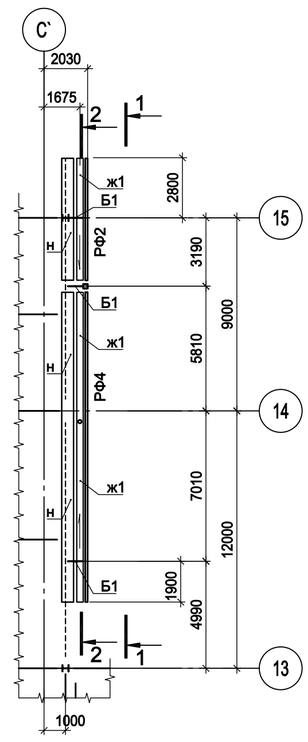

Схема расположения конструкций фахверка по оси С' в осях 16-18 на отм.+33,810

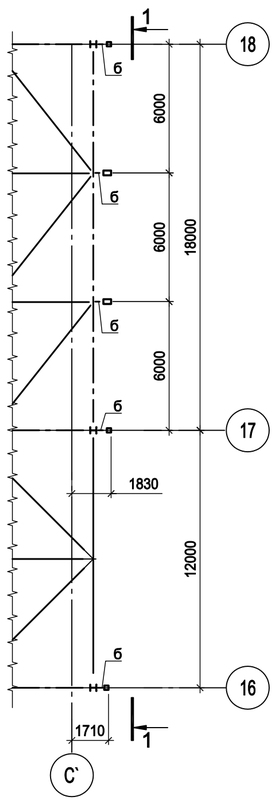

Схема расположения конструкций фахверка по оси С' в осях 13-15 на отм.+36,810

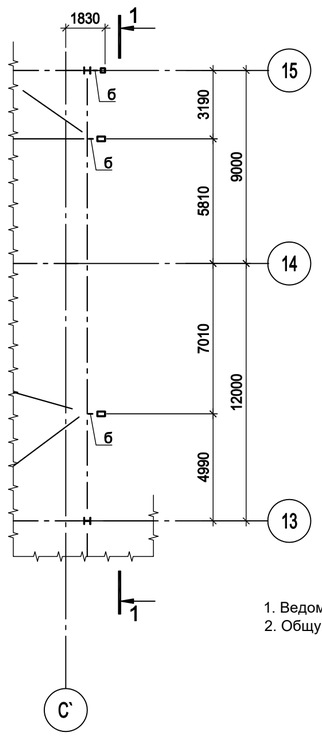

1. Ведомость элементов см. л. 144.
2. Общую схему расположения стоек фахверка на отм. 0,000 см. л. 143.

Разрез 2-2

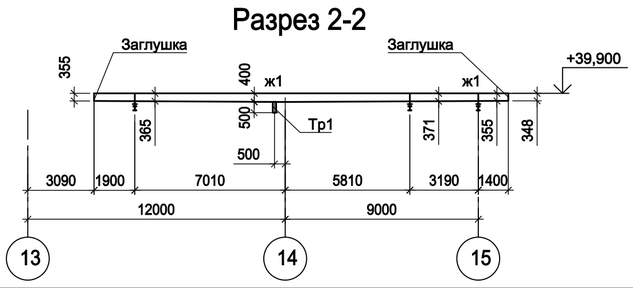

Разрез 3-3

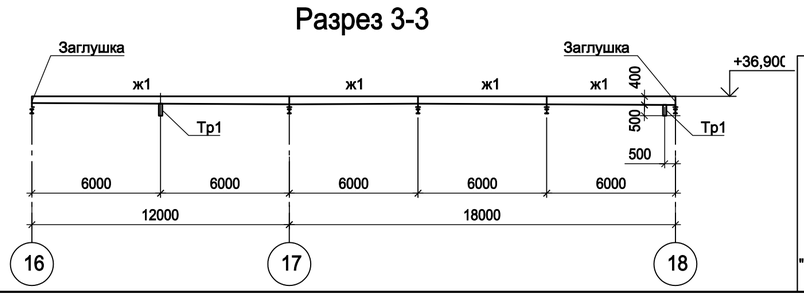

Согласовано

Взам. инв. №

Подп. и дата

Инв. № подл.

Данный чертеж не подлежит размножению или передаче другим организациям и лицам без согласования с ООО "Институт "ПРОМИНВЕСТПРОЕКТ"

Изм.	Кол.уч.	Лист	№ док.	Подп.	Дата
Разраб.		Исаенко			09.23
Проверил		Терещенко Ю			09.23
Нач. отд.		Порожняк			09.23
Н. контр.		Порожняк			09.23
ГИП		Колюпанов			09.23

9035.1-1-КР3

Акционерное общество "Металлургический Завод Балаково"

Рельсобалочный цех АО "МЗ Балаково". Комплекс электросталеплавильного производства. Электросталеплавильный цех

Стадия	Лист	Листов
П	158	

Схема расположения конструкций фахверка по ряду С'

ООО "Институт "ПРОМИНВЕСТПРОЕКТ"

Фахверк по оси 2 в осях А'-А
Разрез 1-1

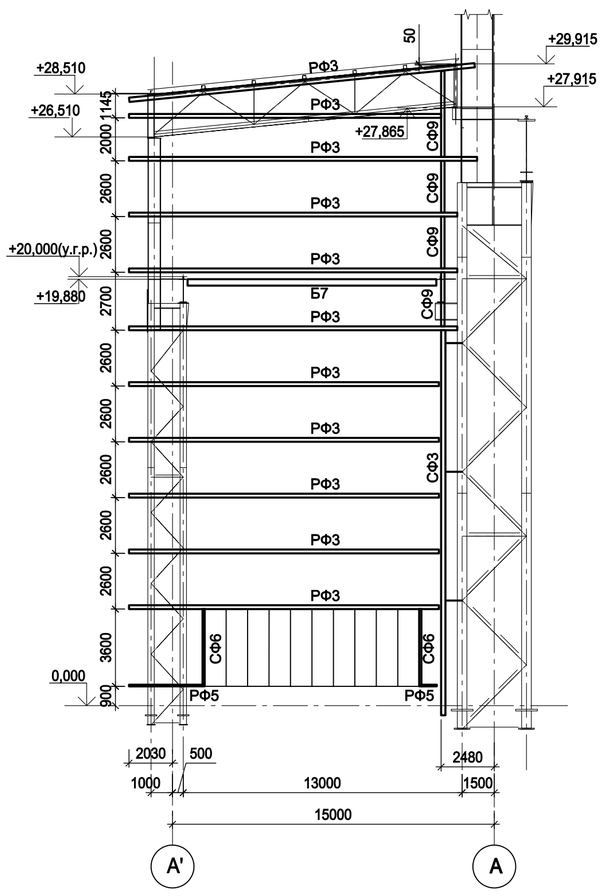

Фахверк по оси 6/1 в осях А'-А
Разрез 2-2

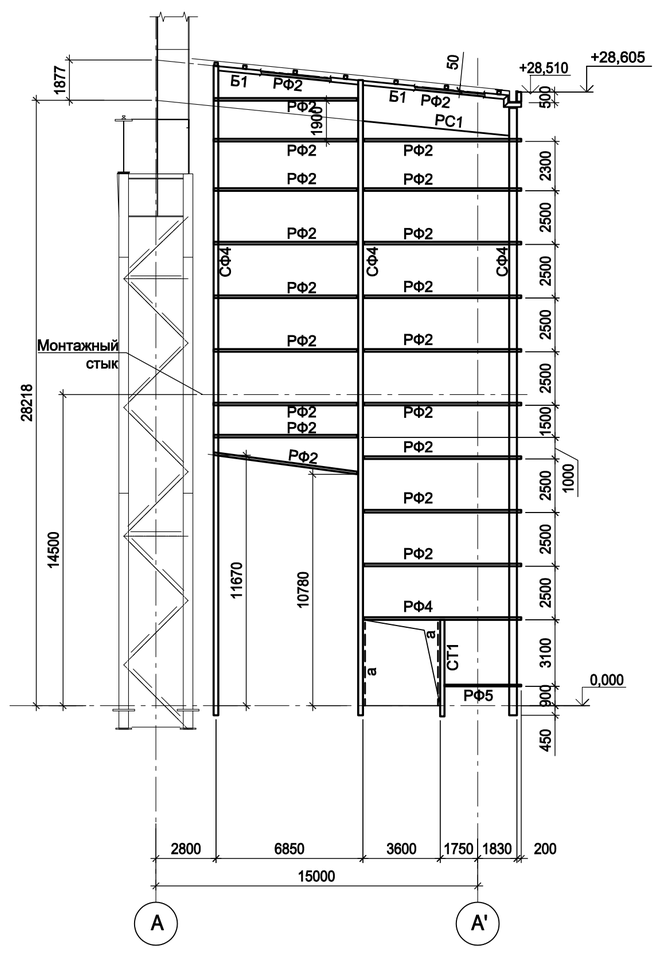

Фахверк по оси 18/1 в осях В'-А
Разрез 3-3

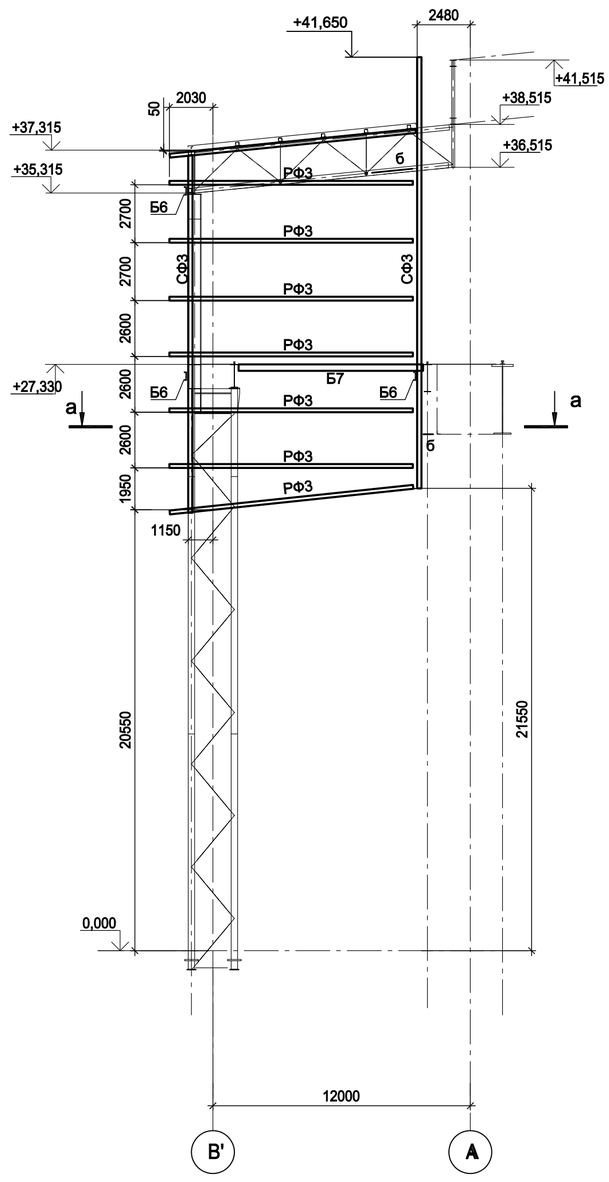

Схема расположения ходовых мостиков на отм. +19,880 по оси 2 в осях А'-А

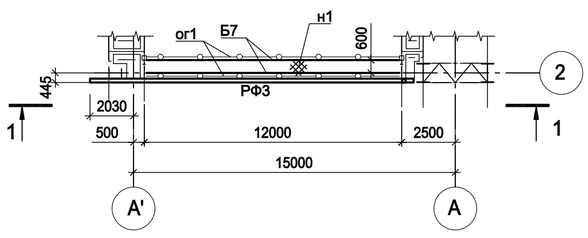

Схема расположения ходовых мостиков на отм. +19,880 по оси 6/1 в осях А'-А

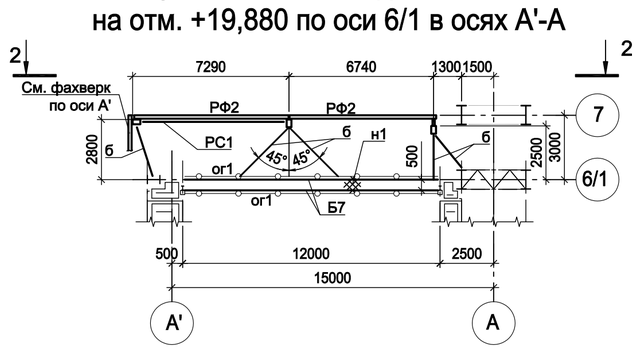

Схема расположения ходовых мостиков на отм. +27,330 по оси 18/1 в осях В'-А

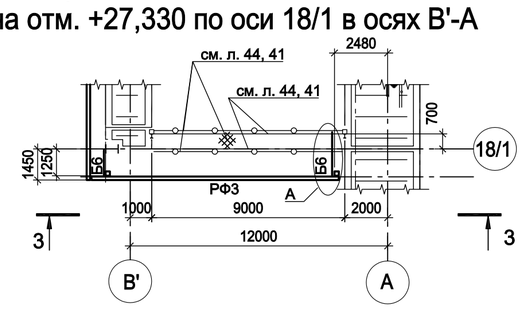

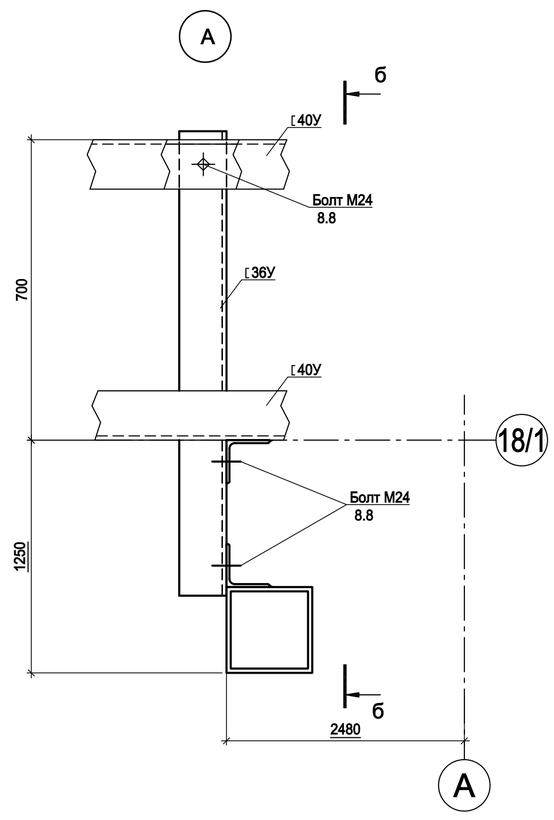

Схема расположения конструкций фахверка по оси 6/1 в осях А-А' в уровне верхнего пояса стропильных ферм

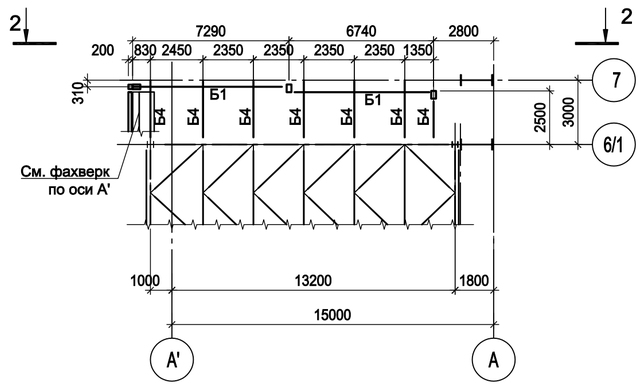

а-а

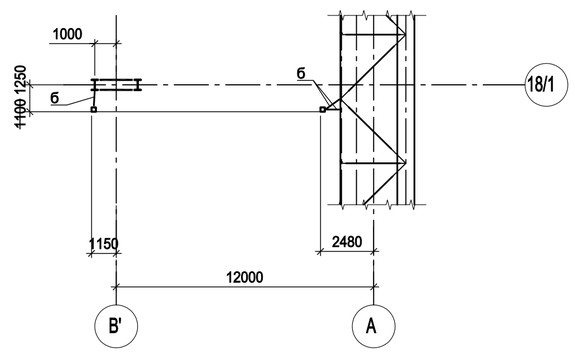

Схема расположения конструкций фахверка по оси 6/1 в осях А-А' в уровне нижнего пояса стропильных ферм

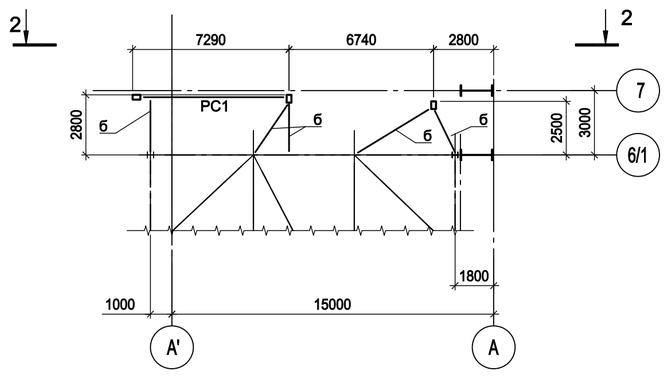

Схема расположения конструкций фахверка по оси 18/1 в осях В'-А в уровне нижнего пояса стропильных ферм

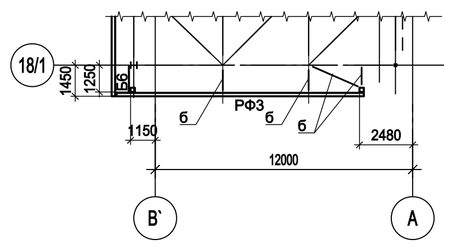

б-б

ограждение условно не показано

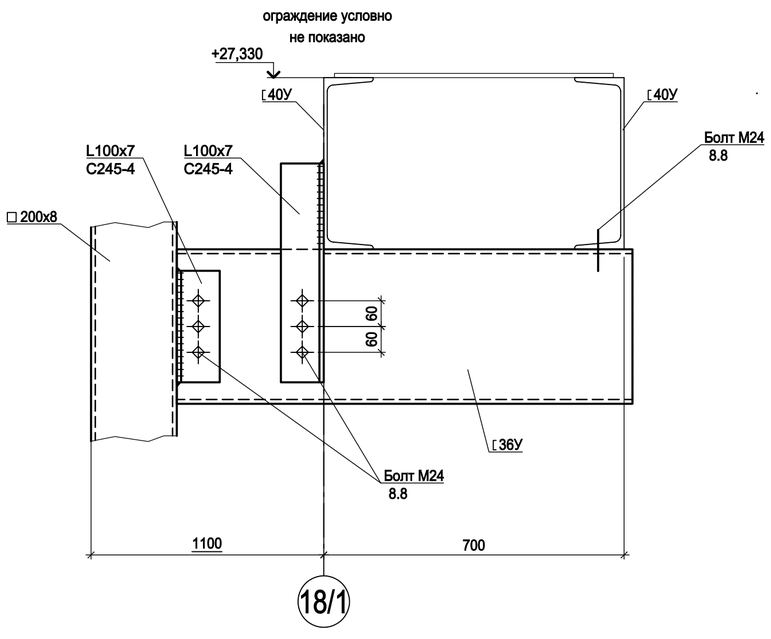

Данный чертеж не подлежит размножению или передаче другим организациям и лицам без согласования с ООО "Институт "ПРОМИНВЕСТПРОЕКТ"						9035.1-1-КР3			
						Акционерное общество "Металлургический Завод Балаково"			
	Изм.	Кол.уч.	Лист	№ док.	Подп.	Дата			
	Разраб.		Исаенко			09.23	Рельсобалочный цех АО "МЗ Балаково". Комплекс электросталеплавильного производства. Электросталеплавильный цех	Стадия	Лист	Листов
	Проверил		Терещенко Ю			09.23		П	159	
	Нач. отд.		Порожняк			09.23				
	Н. контр.		Порожняк			09.23	Схемы расположения конструкций фахверка по осям 2, 6/1, 18/1	ООО "Институт "ПРОМИНВЕСТПРОЕКТ"		
	ГИП		Колюпанов			09.23				

Согласовано

Взам. инв. №

Подп. и дата

Инв. № подл.

Фахверк по оси F, в осях 16-5

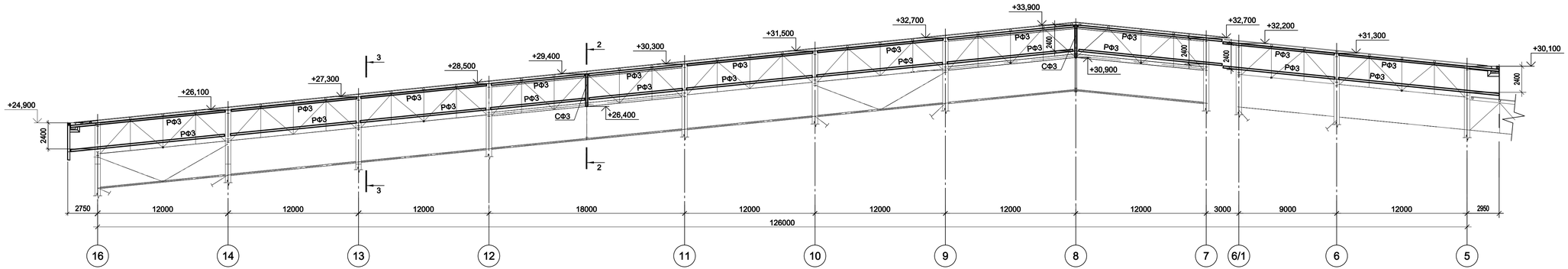

Фахверк по оси F в осях 1-5

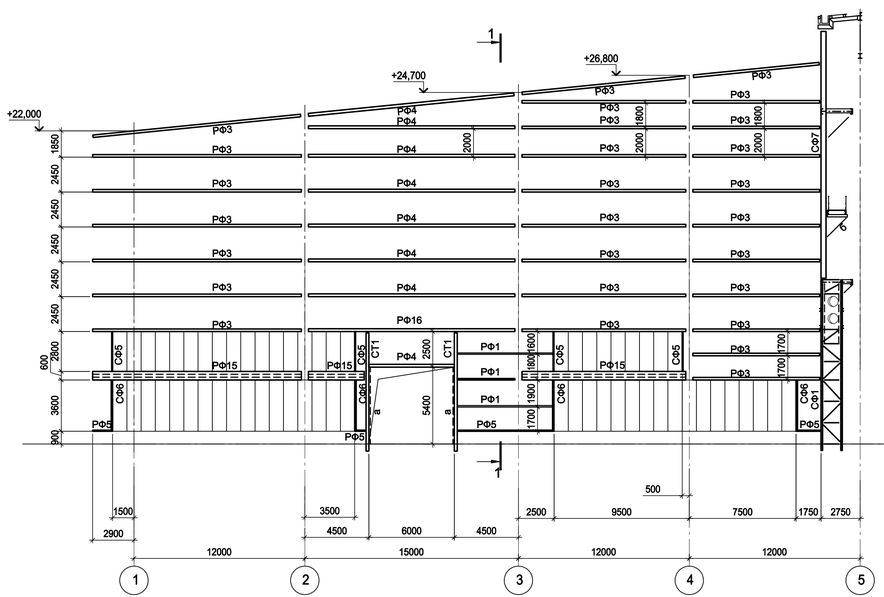

1-1

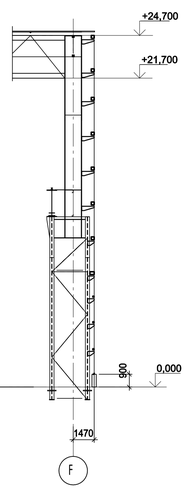

2 - 2

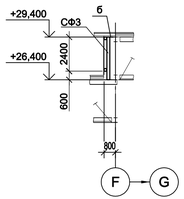

3 - 3

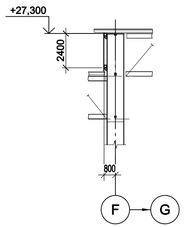

1. Ведомость элементов см. л. 144.
2. Общую схему расположения стоек фахверка на отм. 0,000 см. л. 143.

Данный чертеж не подлежит размножению или передаче другим организациям и лицам без согласования с ООО "Институт "ПРОМИНВЕСТПРОЕКТ"							9035.1-1-КР3		
							Акционерное общество "Металлургический Завод Балаково"		
	Изм.	Кол.уч.	Лист	№ док.	Подп.	Дата			
	Разраб.		Исаенко			09.23	Рельсобалочный цех АО "МЗ Балаково". Комплекс электросталеплавильного производства. Электросталеплавильный цех	Стадия	Лист	Листов
	Проверил		Терещенко Ю			09.23		П	160	
	Нач. отд.		Порожняк			09.23				
	Н. контр.		Порожняк			09.23	Схема расположения конструкций фахверка по ряду F	ООО "Институт "ПРОМИНВЕСТПРОЕКТ"		
	ГИП		Колюпанов			09.23				

Согласовано

Взам. инв. №

Подп. и дата

Инв. № подл.

Фахверк по оси G, в осях 5-16

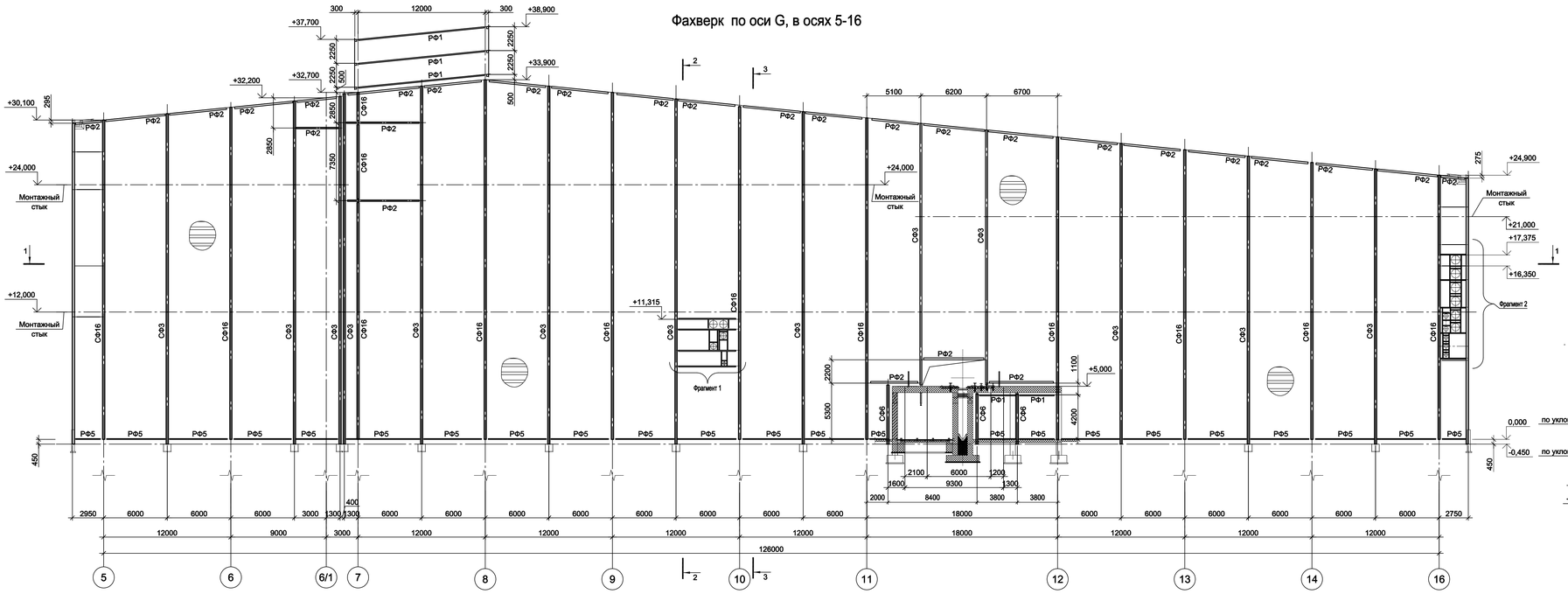

1 - 1

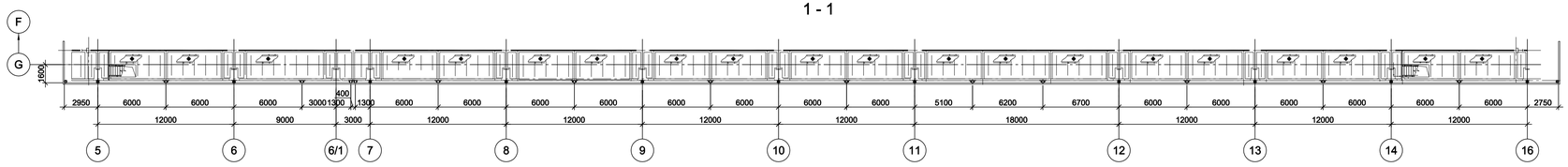

Схема расположения конструкций фахверка по оси G по нижним поясам стропильных ферм

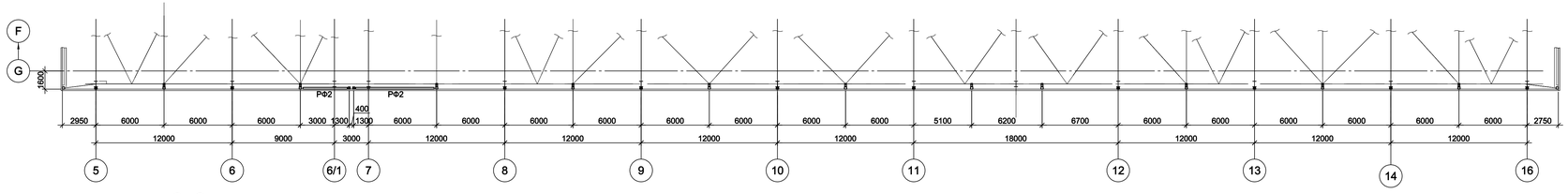

Схема расположения конструкций фахверка по верхним поясам ферм у оси G (7 - 8)

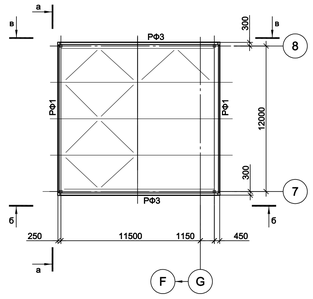

Фрагмент 1

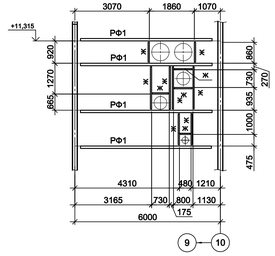

2 - 2

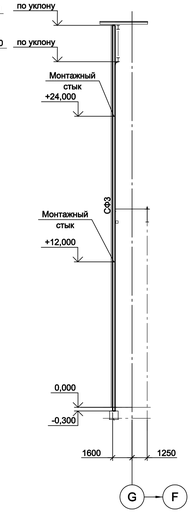

3 - 3

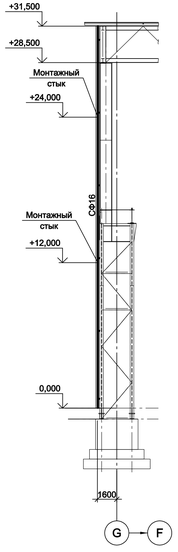

Фрагмент 2

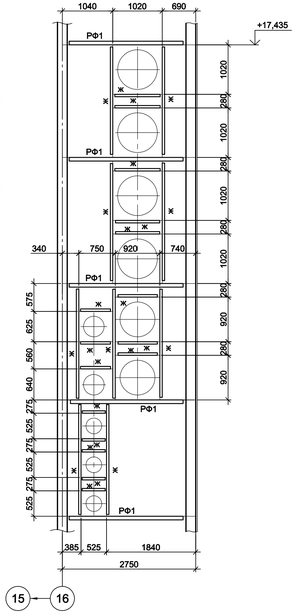

а - а

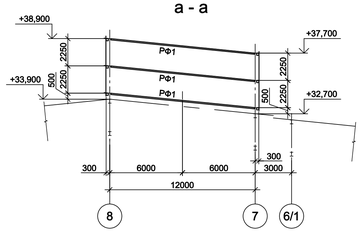

б - б

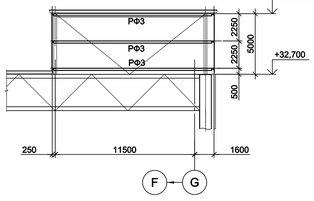

в - в

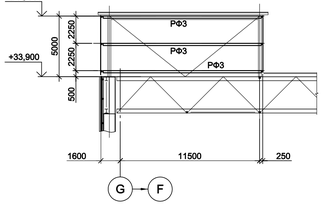

1. Ведомость элементов см. л. 144.
2. Общую схему расположения стоек фахверка на отм. 0,000 см. л. 143.

Данный чертеж не подлежит размножению или передаче другим организациям и лицам без согласования с ООО "Институт "ПРОМИНВЕСТПРОЕКТ"						9035.1-1-КР3		
						Акционерное общество "Металлургический Завод Балаково"		
	Изм.	Кол.уч.	Лист	№ док.	Подп.	Дата		
	Разраб.		Исаенко			09.23	Рельсобалочный цех АО "МЗ Балаково". Комплекс электросталеплавильного производства. Электросталеплавильный цех	Стадия: П; Лист: 161; Листов:
	Проверил		Терещенко Ю.			09.23		
	Нач. отд.		Порожняк			09.23		
	Н. контр.		Порожняк			09.23	Схема расположения конструкций фахверка по ряду G	ООО "Институт "ПРОМИНВЕСТПРОЕКТ"
	ГИП		Колюпанов			09.23		

Согласовано

Взам. инв. №

Подп. и дата

Инв. № подл.

Фахверк по оси С``, в осях 20-23

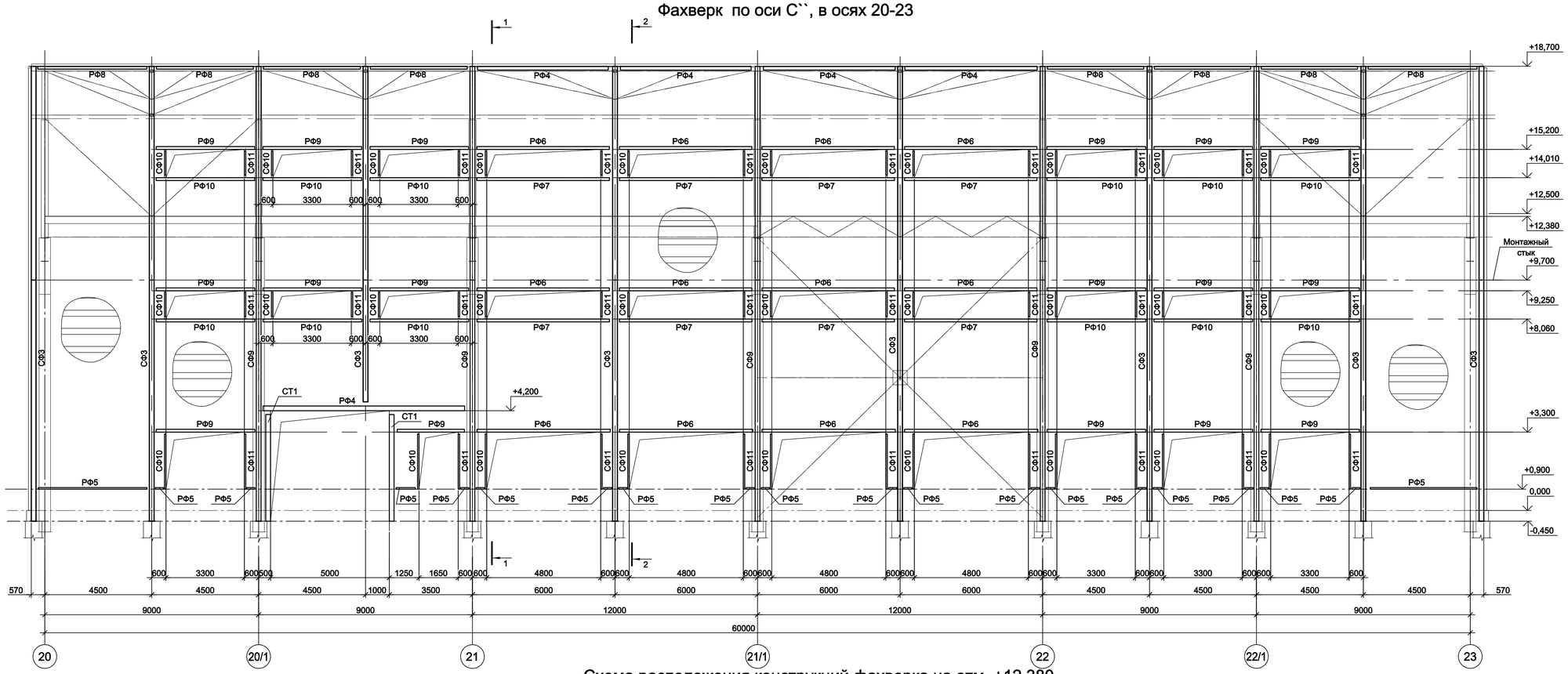

Схема расположения конструкций фахверка на отм. +12.380

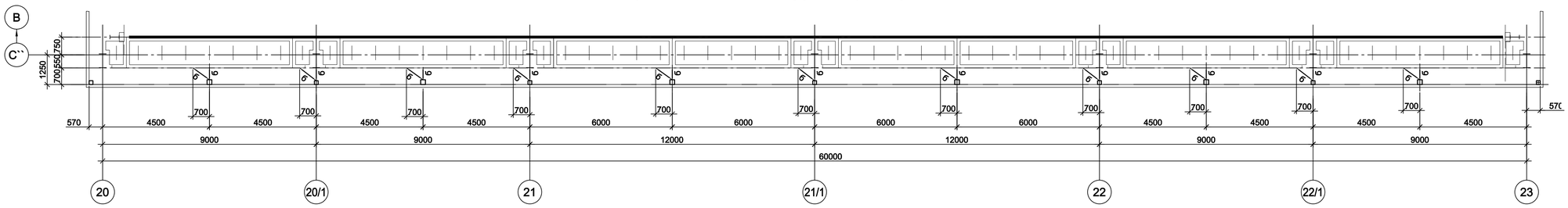

Схема расположения конструкций фахверка на отм. +6.000

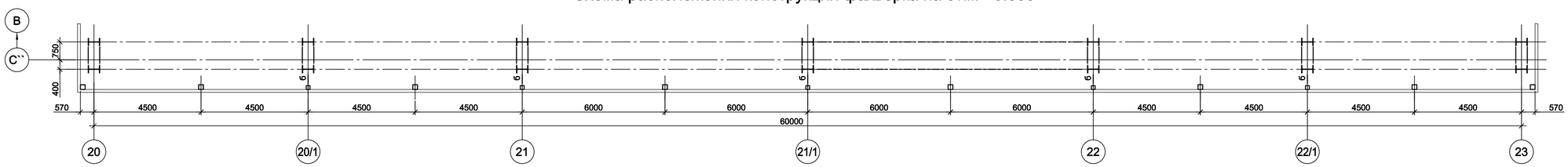

1. Ведомость элементов см. л. 144.
2. Общую схему расположения стоек фахверка на отм. 0,000 см. л. 143.
3. Данный лист рассматривать совместно с л. 163.

Согласовано

Взам. инв. №

Подп. и дата

Инв. № подл.

Данный чертеж не подлежит размножению или передаче другим организациям и лицам без согласования с ООО "Институт "ПРОМИНВЕСТПРОЕКТ"

Изм.	Кол.уч.	Лист	№ док.	Подп.	Дата	9035.1-1-КР3		
						Акционерное общество "Металлургический Завод Балаково"		
Разраб.		Исаенко			09.23	Рельсобалочный цех АО "МЗ Балаково". Комплекс электросталеплавильного производства. Электросталеплавильный цех	Стадия	Лист	Листов
Проверил		Терещенко Ю			09.23		П	162	
Нач. отд.		Порожняк			09.23				
Н. контр.		Порожняк			09.23	Схема расположения конструкций фахверка по ряду С`` (начало)	ООО "Институт "ПРОМИНВЕСТПРОЕКТ"		
ГИП		Колюпанов			09.23				

Формат А1

Схема расположения конструкций фахверка по осям нижних поясов ферм

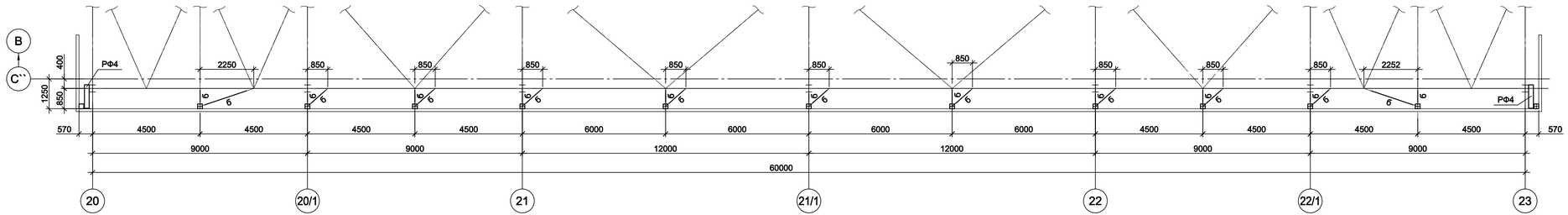

Схема расположения конструкций фахверка на отм. +18.700

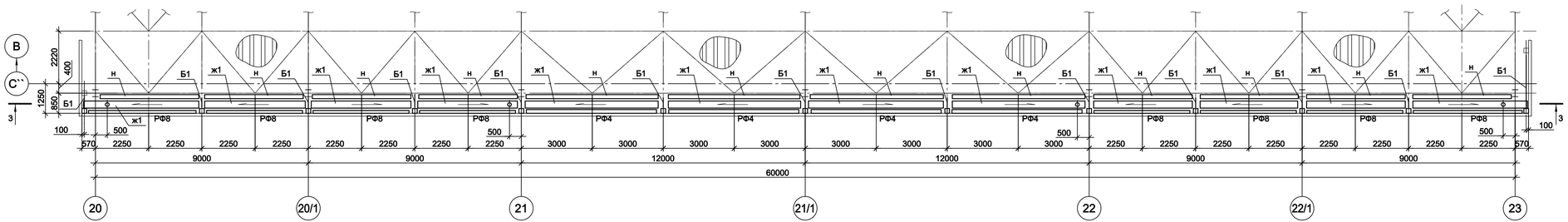

3 - 3

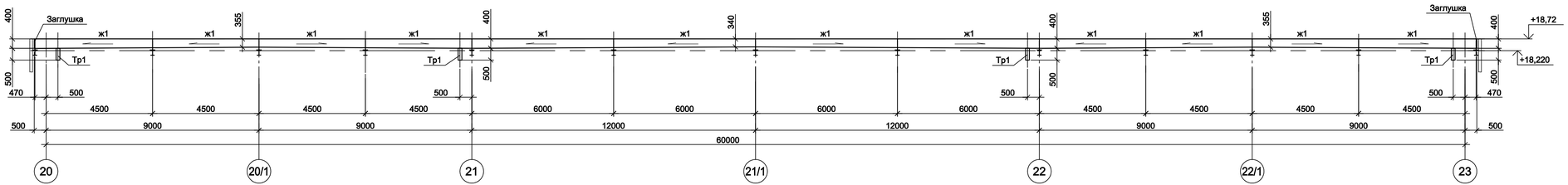

1 - 1

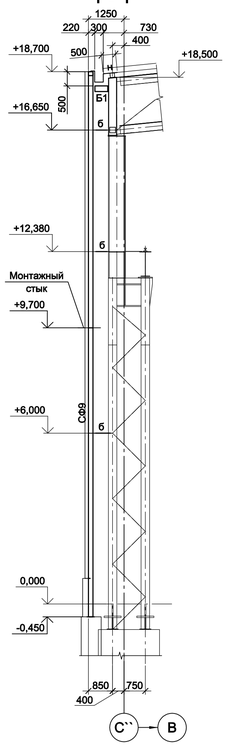

2 - 2

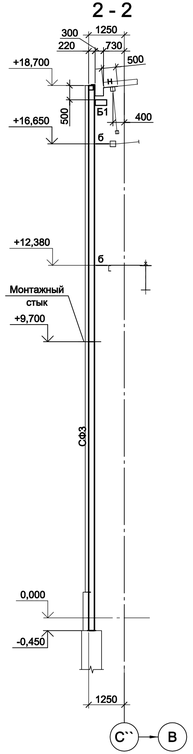

1. Ведомость элементов см. л. 144.
2. Общую схему расположения стоек фахверка на отм. 0,000 см. л. 143.
3. Данный лист рассматривать совместно с л. 162.

Согласовано

Взам. инв. №

Подп. и дата

Инв. № подл.

Данный чертеж не подлежит размножению или передаче другим организациям и лицам без согласования с ООО "Институт "ПРОМИНВЕСТПРОЕКТ"							9035.1-1-КР3		
							Акционерное общество "Металлургический Завод Балаково"		
	Изм.	Кол.уч.	Лист	№ док.	Подп.	Дата			
	Разраб.		Исаенко			09.23	Рельсобалочный цех АО "МЗ Балаково". Комплекс электросталеплавильного производства. Электросталеплавильный цех	Стадия	Лист	Листов
	Проверил		Терещенко Ю			09.23		П	163	
	Нач. отд.		Порожняк			09.23				
	Н. контр.		Порожняк			09.23	Схема расположения конструкций фахверка по ряду С`` (окончание)	ООО "Институт "ПРОМИНВЕСТПРОЕКТ"		
	ГИП		Колюпанов			09.23				

Фахверк по оси В, в осях 20-23

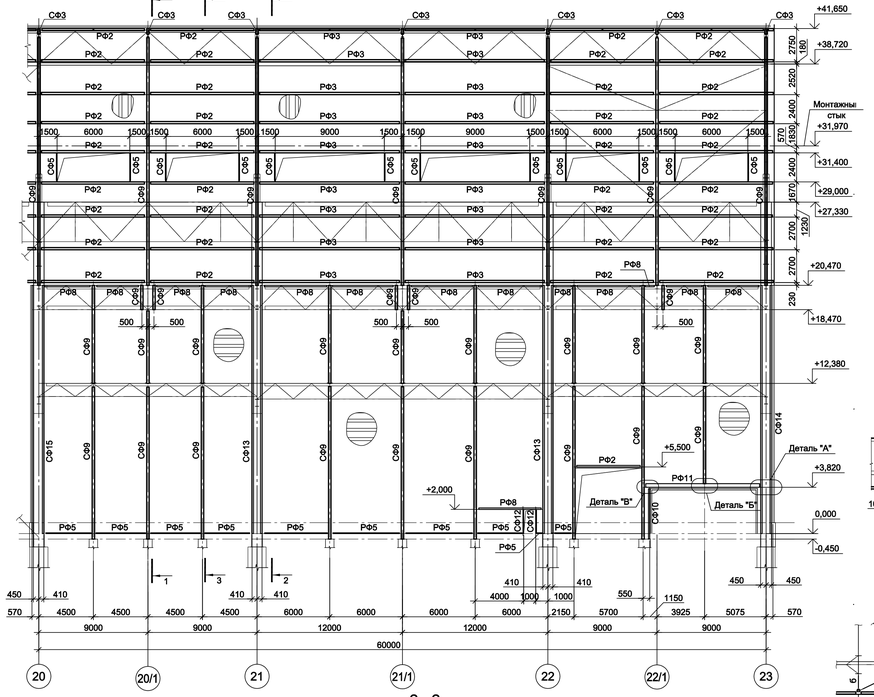

Схема расположения конструкций фахверка на отм. +12.380

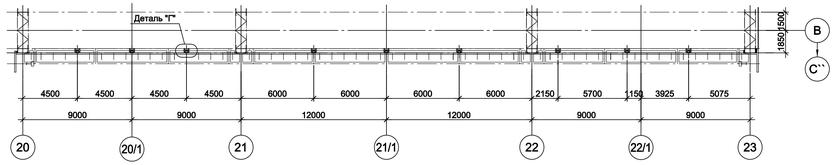

Схема расположения конструкций фахверка на отм. +18.470

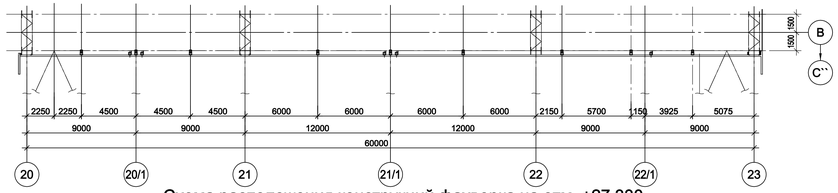

Схема расположения конструкций фахверка на отм. +27.330

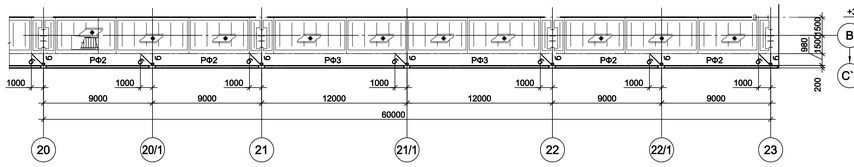

Схема расположения конструкций фахверка на отм. +38.720

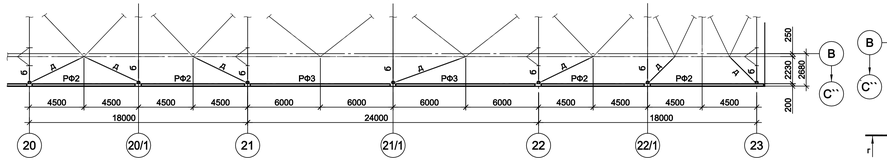

Схема расположения конструкций фахверка на отм. +41.650

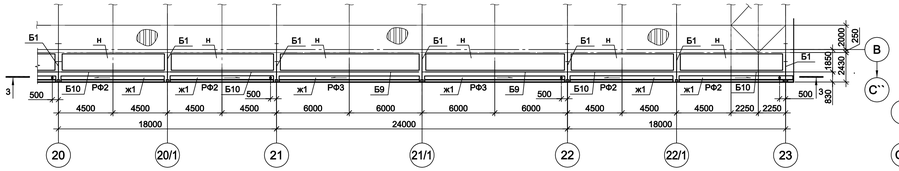

3 - 3

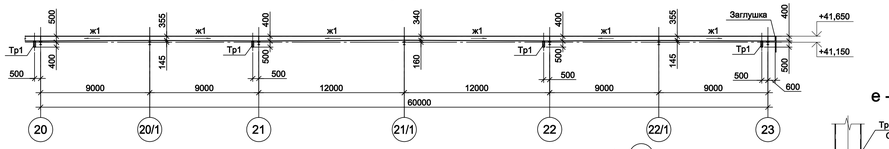

Деталь "А"

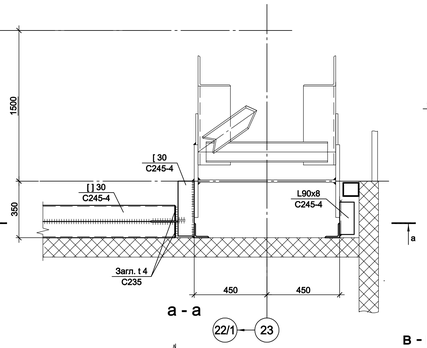

Деталь "Б"

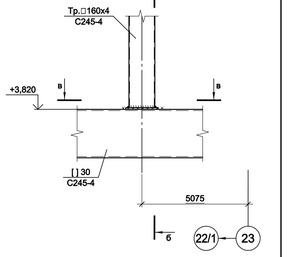

а - а

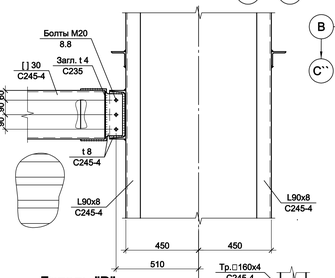

б - б

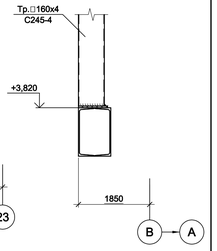

в - в

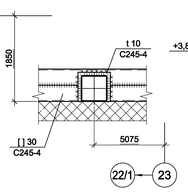

Деталь "В"

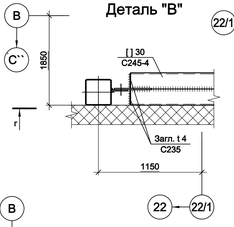

г - г

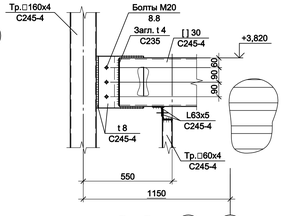

Ж - Ж

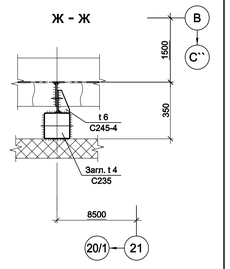

Деталь "Г"

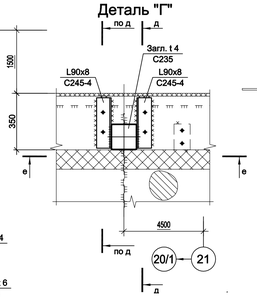

Д - Д

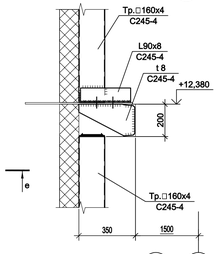

Деталь "Д"

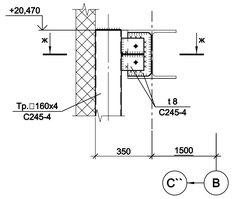

1. Ведомость элементов см. л. 144.
2. Общую схему расположения стоек фахверка на отм. 0,000 см. л. 143.

1 - 1

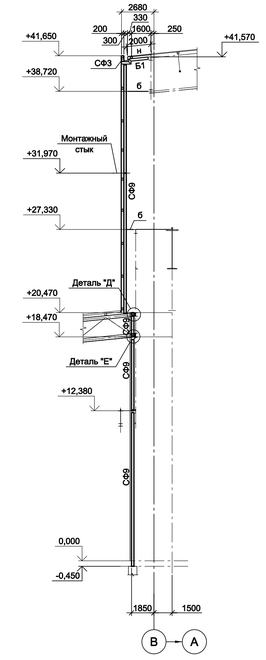

2 - 2

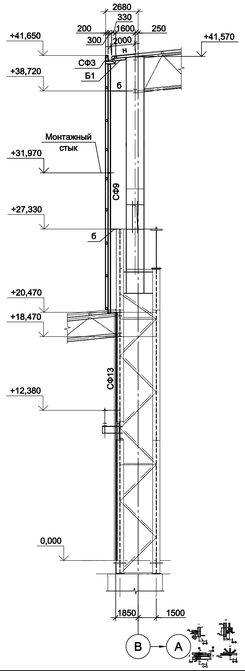

3 - 3

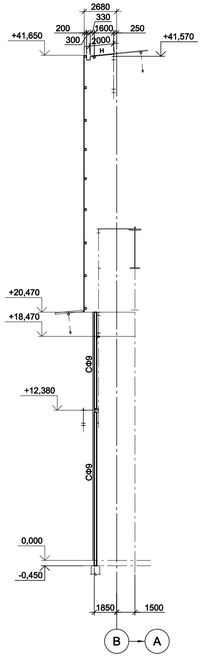

Деталь "Е"

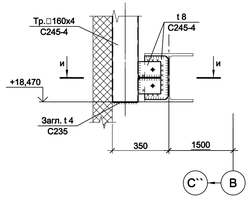

и - и

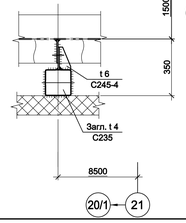

е - е

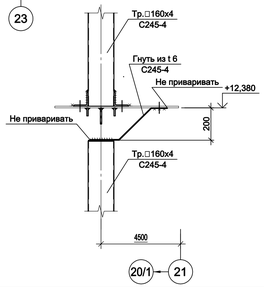

Данный чертеж не подлежит размножению или передаче другим организациям и лицам без согласования с ООО "Институт "ПРОМИНВЕСТПРОЕКТ"						9035.1-1-КР3			
						Акционерное общество "Металлургический Завод Балаково"			
	Изм.	Кол.уч.	Лист	№ док.	Подп.	Дата			
	Разраб.		Исаенко			09.23	Рельсобалочный цех АО "МЗ Балаково". Комплекс электросталеплавильного производства. Электросталеплавильный цех	Стадия	Лист	Листов
	Проверил		Терещенко Ю.			09.23		П	164	
	Нач. отд.		Порожняк			09.23				
	Н. контр.		Порожняк			09.23	Схема расположения конструкций фахверка по ряду В	ООО "Институт "ПРОМИНВЕСТПРОЕКТ"		
	ГИП		Колопанов			09.23				

Согласовано

Взам. инв. №

Подп. и дата

Инв. № подл.

Фахверк по оси В'

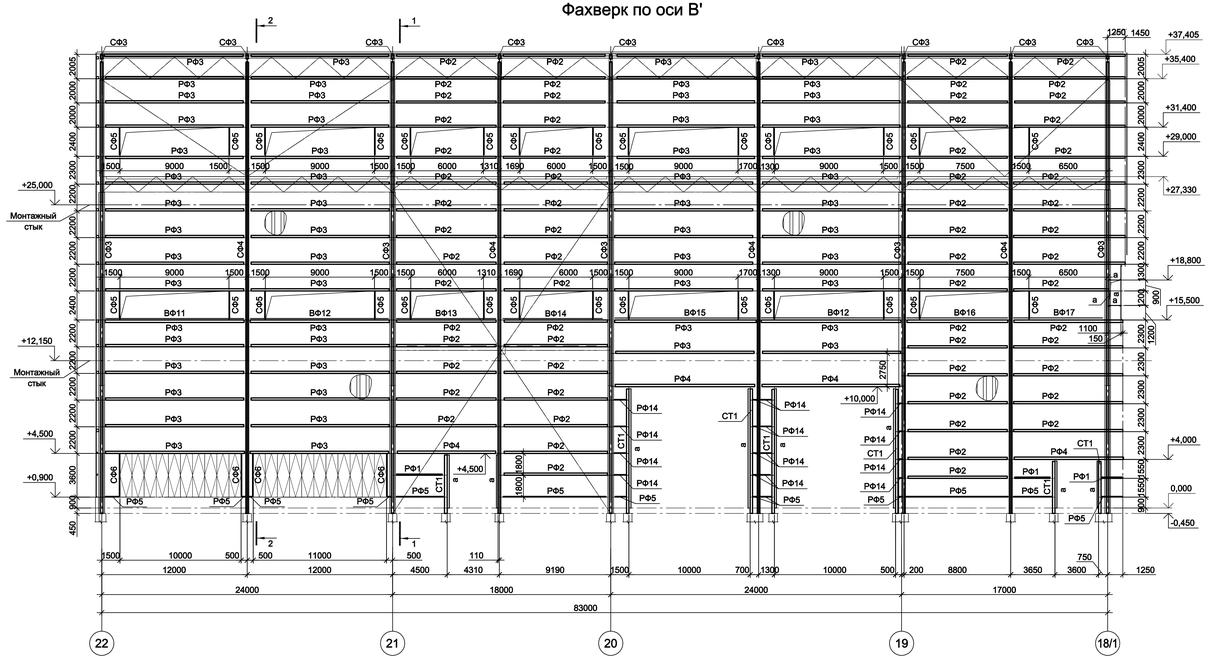

Схема расположения конструкций фахверка на отм. +15.500

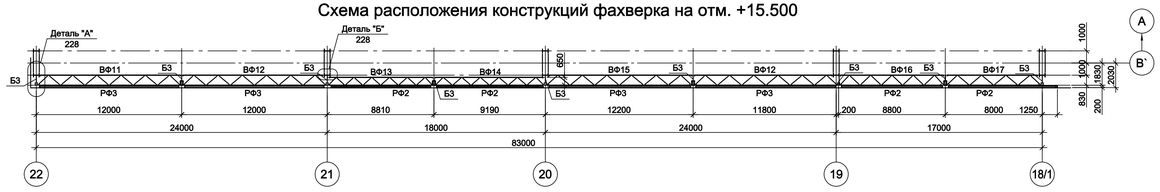

Схема расположения конструкций фахверка на отм. +27.330

Схема расположения конструкций фахверка на отм. +35.440

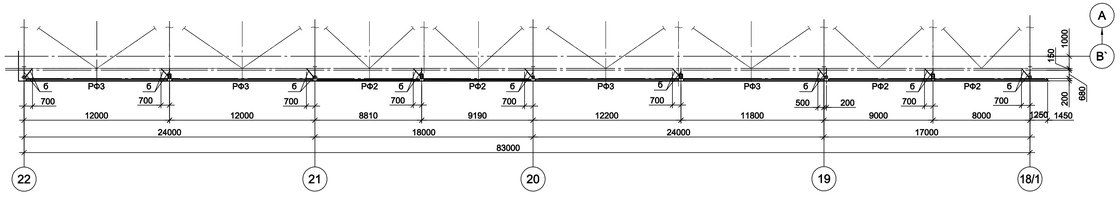

Схема расположения конструкций фахверка на отм. +37.405

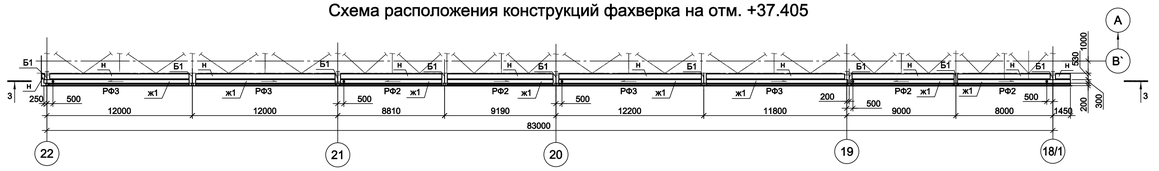

3 - 3

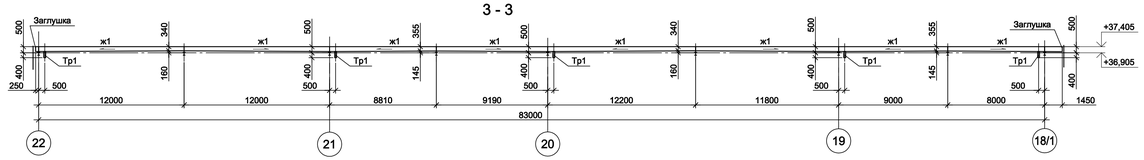

1 - 1

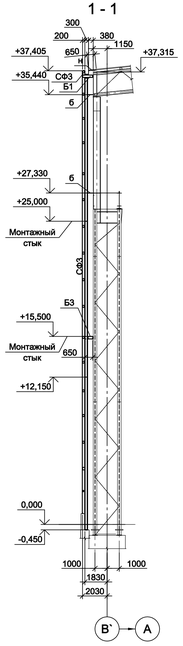

2 - 2

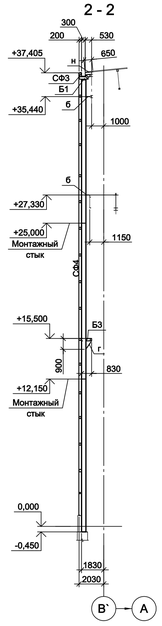

Ветровая ферма ВФ11
Сталь С255-4
фасонки t8
неоговоренные элементы решетки ┐└ 63х5

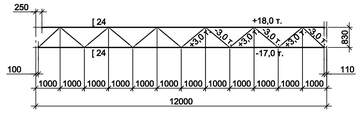

Ветровая ферма ВФ12
Сталь С255-4
фасонки t8
неоговоренные элементы решетки ┐└ 63х5

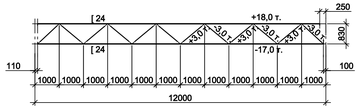

Ветровая ферма ВФ13
Сталь С255-4
фасонки t8
неоговоренные элементы решетки ┐└ 63х5

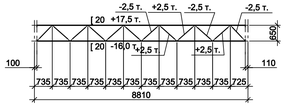

Ветровая ферма ВФ14
Сталь С255-4
фасонки t8
неоговоренные элементы решетки ┐└ 63х5

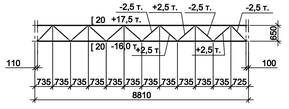

Ветровая ферма ВФ15
Сталь С255-4
фасонки t8
неоговоренные элементы решетки ┐└ 63х5

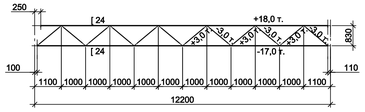

Ветровая ферма ВФ16
Сталь С255-4
фасонки t8
неоговоренные элементы решетки ┐└ 63х5

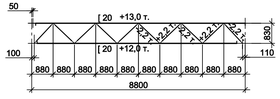

Ветровая ферма ВФ17
Сталь С255-4
фасонки t8
неоговоренные элементы решетки ┐└ 63х5

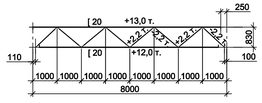

Согласовано

Взам. инв. №

Подп. и дата

Инв. № подл.

Данный чертеж не подлежит размножению или передаче другим организациям и лицам без согласования с ООО "Институт "ПРОМИНВЕСТПРОЕКТ"						9035.1-1-КР3			
						Акционерное общество "Металлургический Завод Балаково"			
	Изм.	Кол.уч.	Лист	№ док.	Подп.	Дата			
	Разраб.		Исаенко			09.23	Рельсобалочный цех АО "МЗ Балаково". Комплекс электросталеплавильного производства. Электросталеплавильный цех	Стадия	Лист	Листов
	Проверил		Терещенко Ю.			09.23		П	165	
	Нач. отд.		Порожняк			09.23				
	Н. контр.		Порожняк			09.23	Схема расположения конструкций фахверка по ряду В`	ООО "Институт "ПРОМИНВЕСТПРОЕКТ"		
	ГИП		Колюпанов			09.23				

Фахверк по оси 15, в осях С`-В

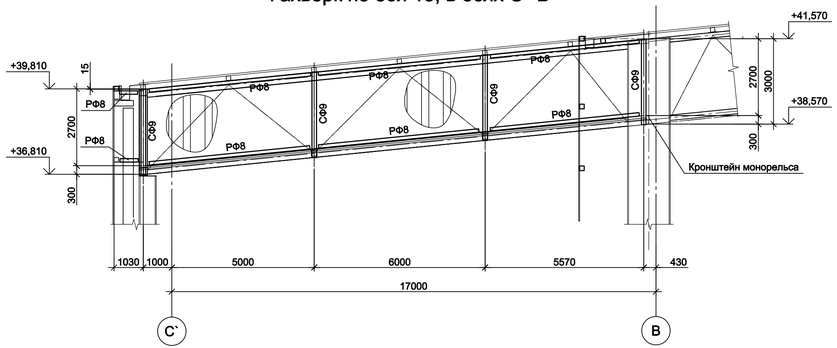

Схема расположения конструкций фахверка в уровне верхних поясов ферм по оси 15

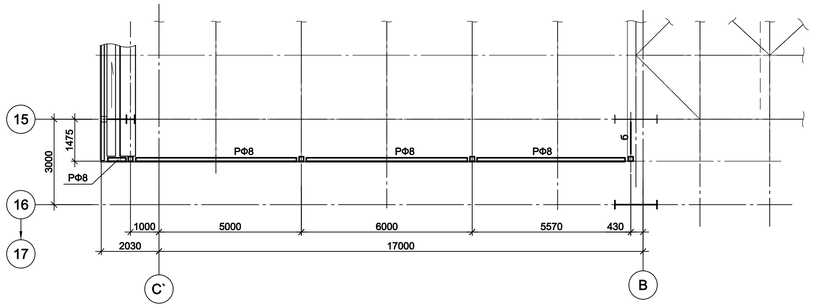

Схема расположения конструкций фахверка в уровне нижних поясов ферм по оси 15

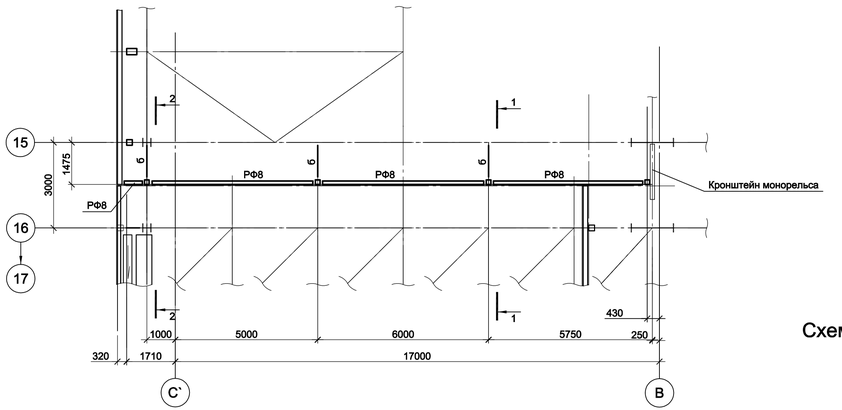

1 - 1

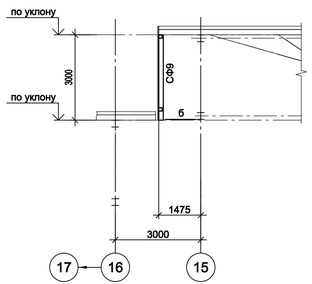

2 - 2

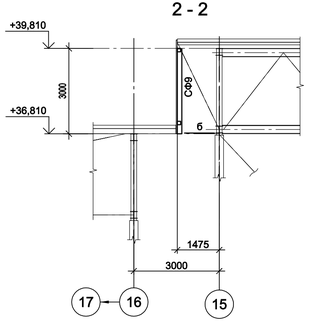

Фахверк по оси 22

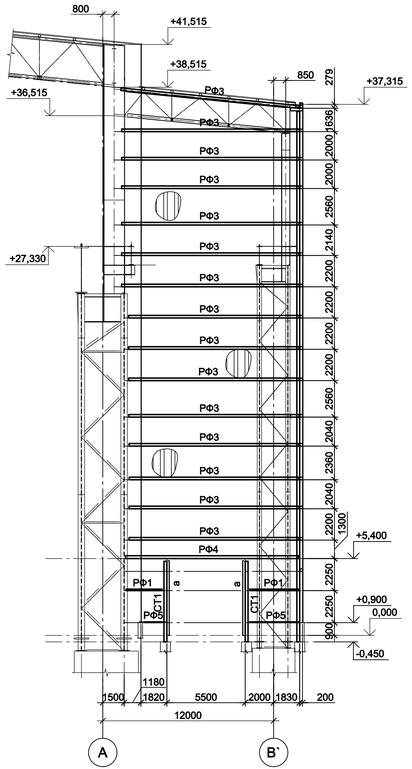

1. Ведомость элементов см. л. 144.
2. Общую схему расположения стоек фахверка на отм. 0,000 см. л. 143.

Схема расположения конструкций фахверка на отм. +0.900

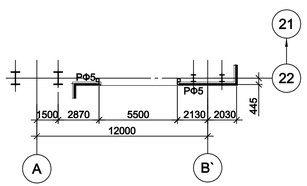

Схема расположения конструкций фахверка на отм. +38.515

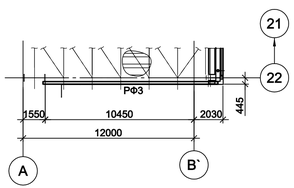

Согласовано

Взам. инв. №

Подп. и дата

Инв. № подл.

Данный чертеж не подлежит размножению или передаче другим организациям и лицам без согласования с ООО "Институт "ПРОМИНВЕСТПРОЕКТ"							9035.1-1-КР3		
							Акционерное общество "Металлургический Завод Балаково"		
	Изм.	Кол.уч.	Лист	№ док.	Подп.	Дата			
	Разраб.		Исаенко			09.23	Рельсобалочный цех АО "МЗ Балаково". Комплекс электросталеплавильного производства. Электросталеплавильный цех	Стадия	Лист	Листов
	Проверил		Терещенко Ю			09.23		П	166	
	Нач. отд.		Порожняк			09.23				
	Н. контр.		Порожняк			09.23	Схемы расположения конструкций фахверка по оси 22; по оси 15/С`-В	ООО "Институт "ПРОМИНВЕСТПРОЕКТ"		
	ГИП		Колюпанов			09.23				

Схема расположения конструкций зонта на отм. +43,545; +50,850

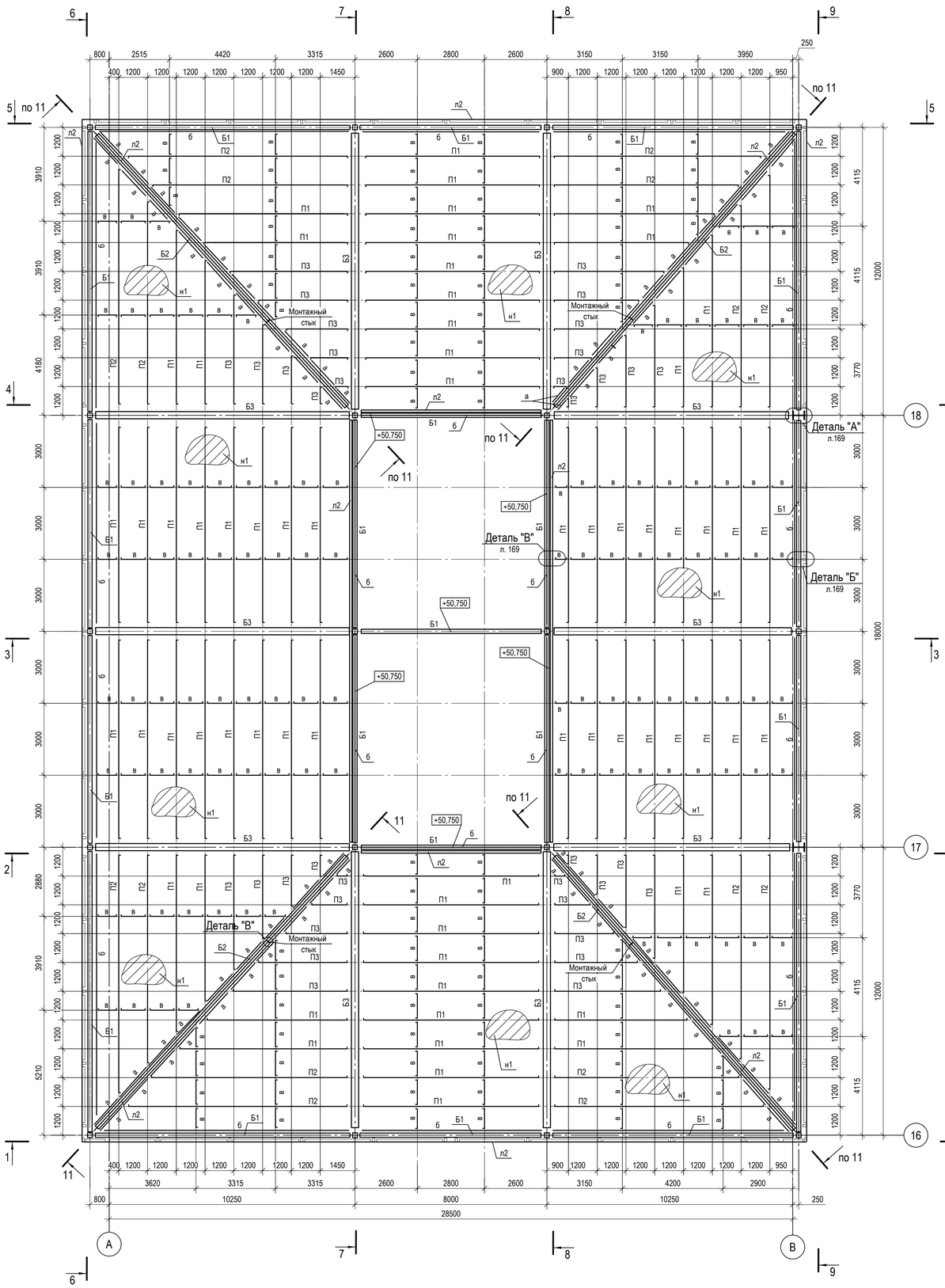

Схема расположения конструкций зонта по верхним поясам стропильных ферм

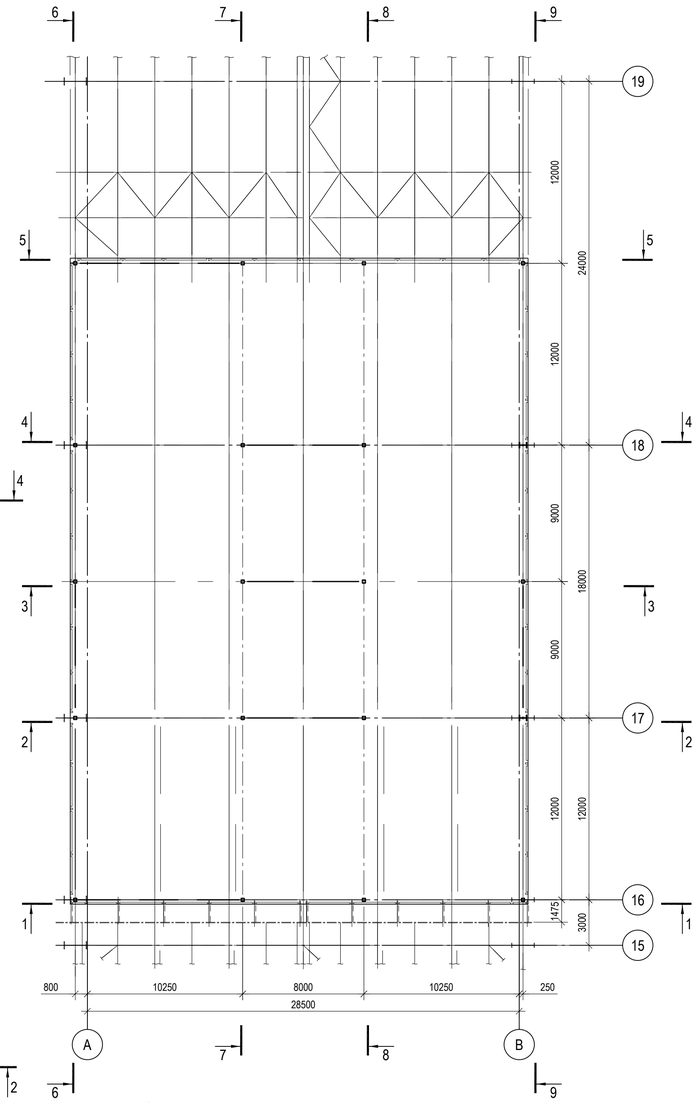

Схема расположения конструкций зонта на отм. +53,000; +55,150

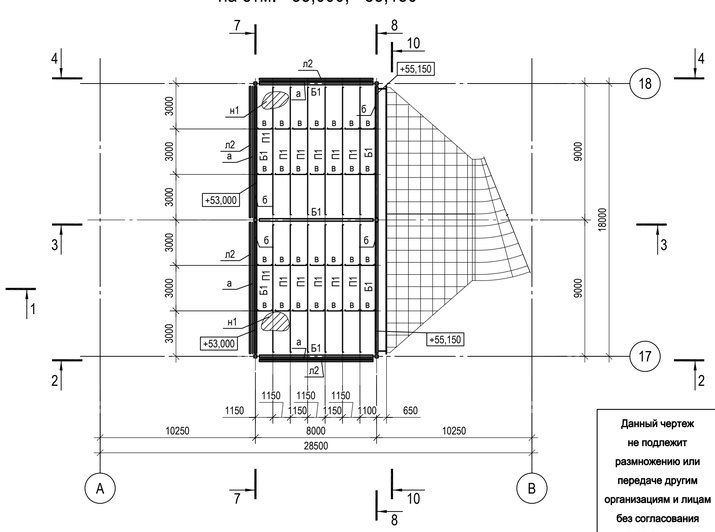

Ведомость элементов

Марка элемента	Сечение: Эскиз	Поз.	Состав	Усилие для прикрепления: A,кН	N,кН	M,кН*м	Марка металла	Примечание
Ст1	□		Тр. □ 200х6	-	-610,7	-	С245-4	
Ст2		1	- 360х30	±27.8	-1743,7	-	С255-4	
		2	- 440х20				С245-4	
Ст3	□		Тр. □ 200х10	-	-1050,2	-	С245-4	
Б1	I		I 25Ш1	-	±447.0	-	С245-4	
Б2	I		I 30Ш1	±19.0	±308.0	-	С245-4	
Б3	I		I 50Ш2	±295.0	±179.0	-	С245-4	
Вс1	□		Тр. □ 120х6	-	±289.0	-	С245-4	
Вс2	□		Тр. □ 140х8	-	±428.0	-	С245-4	
Гс1	□		Тр. □ 180х6	-	±308.0	-	С245-4	
П1	[		[24У	-	-	-	С245-4	
П2	[		[27У	-	-	-	С245-4	
П3	[		[20У	-	-	-	С245-4	
а	L		L 50х5	-	-	-	С245-4	
б	L		L 75х6	-	-	-	С245-4	Крепить с шагом 1000 мм.
в	[		[20У	-	-	-	С245-4	
н1	—		t 6	-	-	-	09Г2Д	
л	—		t 30	-	-	-	09Г2Д	
л1	—		t 6	-	-	-	09Г2Д	шаг 1000 мм.
л2	по месту 100 100 100		t 4	-	-	-	09Г2Д	нащельник
Рф1	[		[12У	-	-	-	С245-4	
Рф2	□		Тр. □ 160х4	-	-	-	С245-4	
Сф1	□		Тр. □ 160х100х4	-	-	-	С245-4	
Кр1	1 2 100 200	1	Тр. □ 160х100х4	-	-	-	С245-4	
		2	Тр. □ 80х4	-	-	-	С245-4	

Деталь "В"

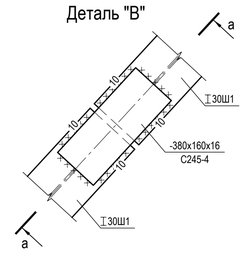

б - б

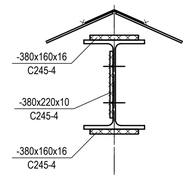

а - а

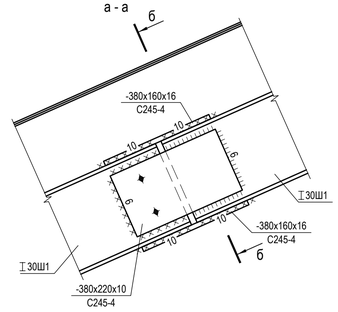

Согласовано

Взам. инв. №

Подп. и дата

Инв. № подл.

Данный чертеж не подлежит размножению или передаче другим организациям и лицам без согласования с ООО "Институт "ПРОМИНВЕСТПРОЕКТ"

Изм.	Кол.уч	Лист	№ док.	Подп.	Дата
Разраб.		Исаенко			09.23
Проверил		Терещенко Ю			09.23
Нач. отд.		Порожняк			09.23
Н. контр.		Порожняк			09.23
ГИП		Колюпанов			09.23

9035.1-1-КР3

Акционерное общество "Металлургический Завод Балаково"

Рельсобалочный цех АО "МЗ Балаково". Комплекс электросталеплавильного производства. Электросталеплавильный цех

Конструкции зонта. Схема расположения конструкций зонта по верхним поясам стропильных ферм; на отм.+43,545; +50,850; +53,000; +55,150

Стадия	Лист	Листов
П	167	

ООО "Институт "ПРОМИНВЕСТПРОЕКТ"

Формат А1

1 - 1

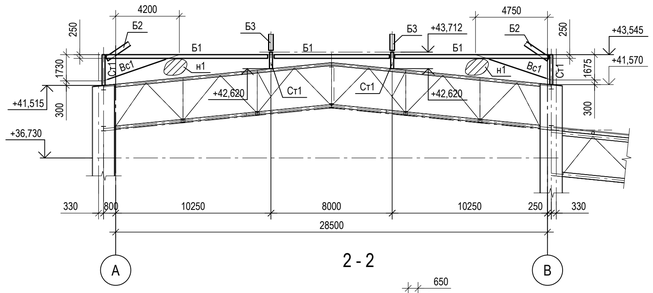

5 - 5

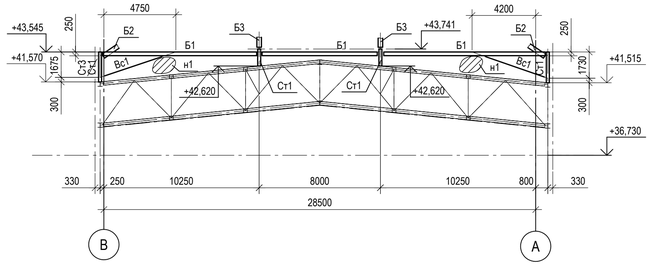

6 - 6

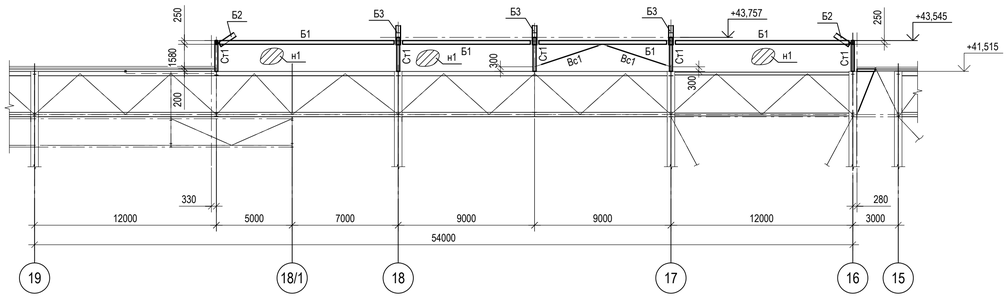

2 - 2

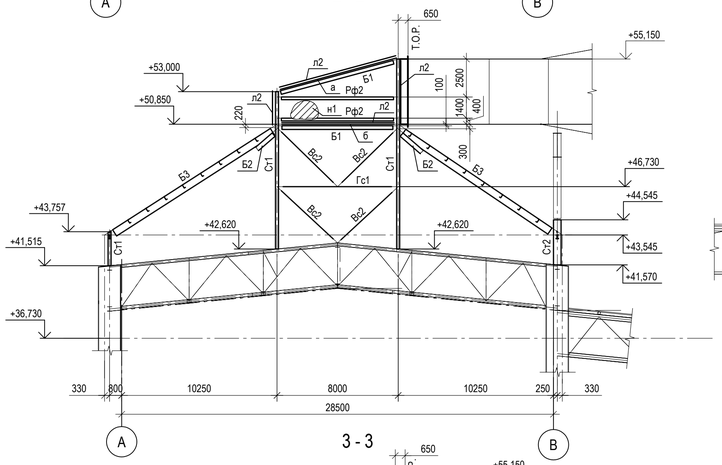

7 - 7

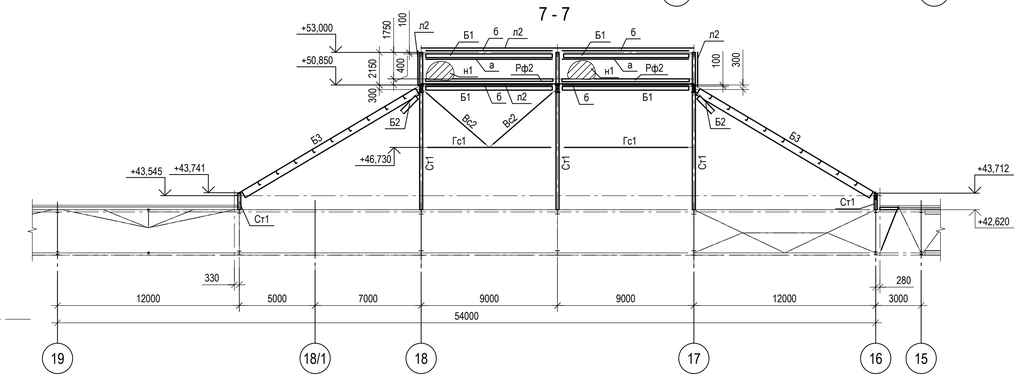

10 - 10

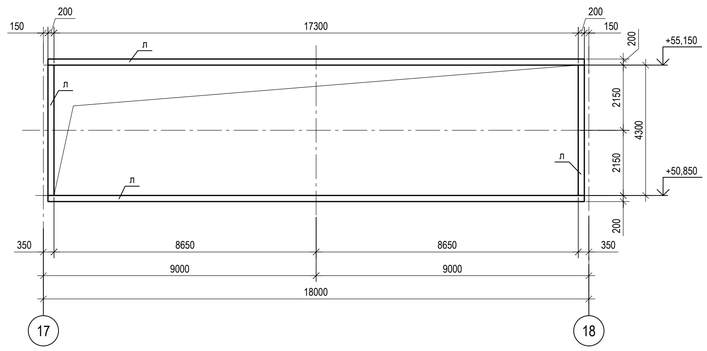

3 - 3

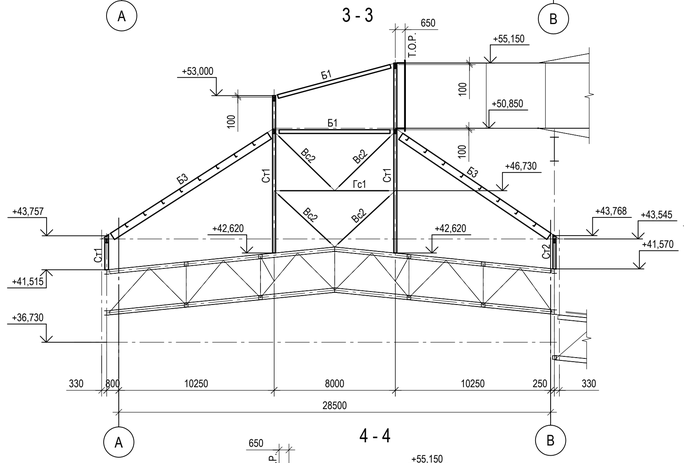

8 - 8

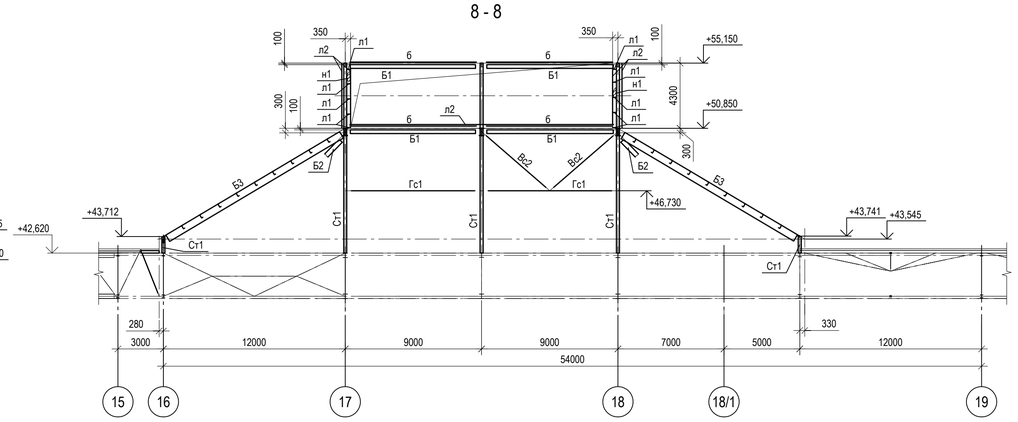

11 - 11

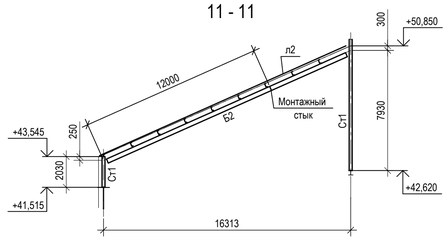

4 - 4

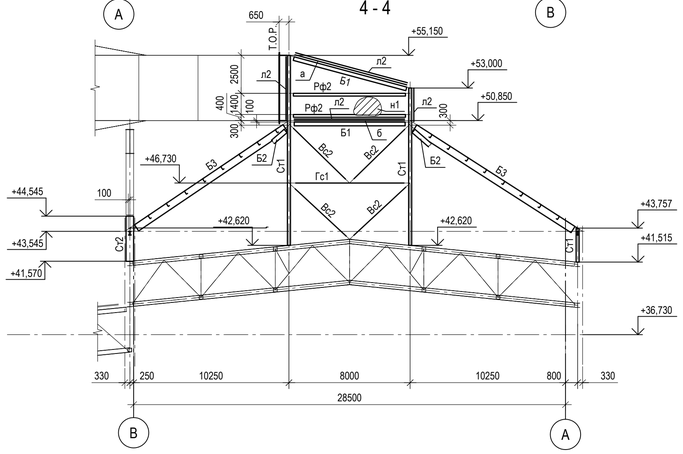

9 - 9

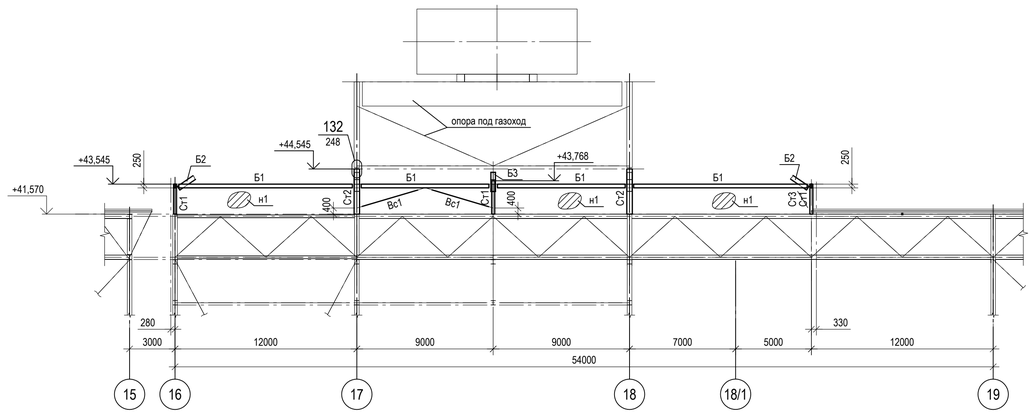

1. Ведомость элементов см. л.167.
2. Работать совместно с л.167, 169, 170.

Согласовано

Взам. инв. №

Подп. и дата

Инв. № подл.

Данный чертеж не подлежит размножению или передаче другим организациям и лицам без согласования с ООО "Институт "ПРОМИНВЕСТПРОЕКТ"

Изм.	Кол.уч.	Лист	№ док.	Подп.	Дата	9035.1-1-КР3		
						Акционерное общество "Металлургический Завод Балаково"		
Разраб.		Исаенко			09.23	Рельсобалочный цех АО "МЗ Балаково". Комплекс электросталеплавильного производства. Электросталеплавильный цех	Стадия	Лист	Листов
Проверил		Терещенко Ю			09.23		П	168	
Нач. отд.		Порожняк			09.23				
Н. контр.		Порожняк			09.23	Конструкции зонта. Разрезы 1-1...11-11	ООО "Институт "ПРОМИНВЕСТПРОЕКТ"		
ГИП		Колюпанов			09.23				

Формат А1

Схема расположения конструкций фахверка зонта на отм. +36.730

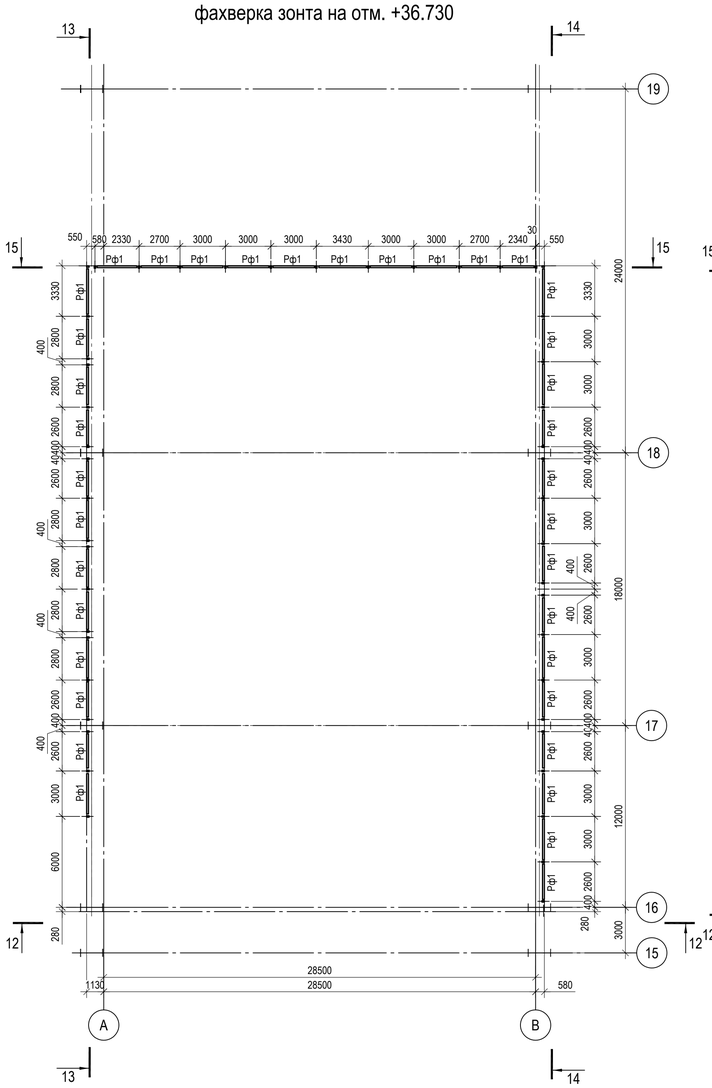

Схема расположения конструкций фахверка зонта по верхним поясам стропильных ферм

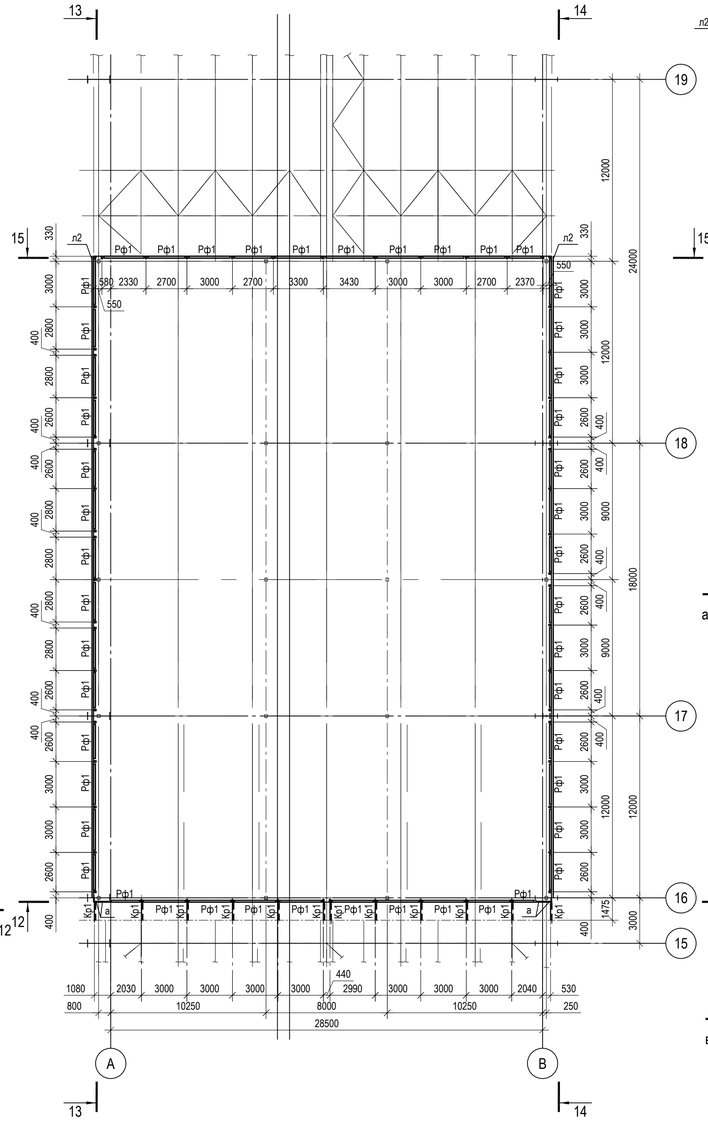

15 - 15

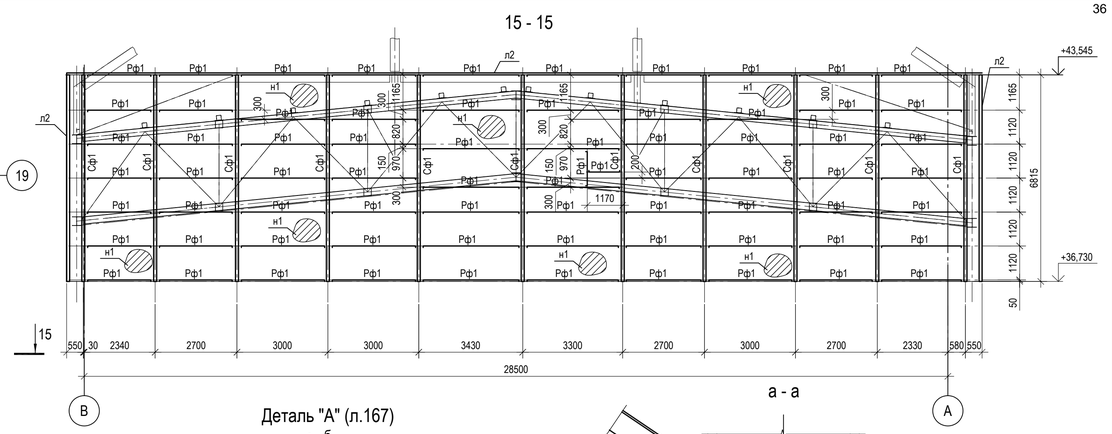

а - а

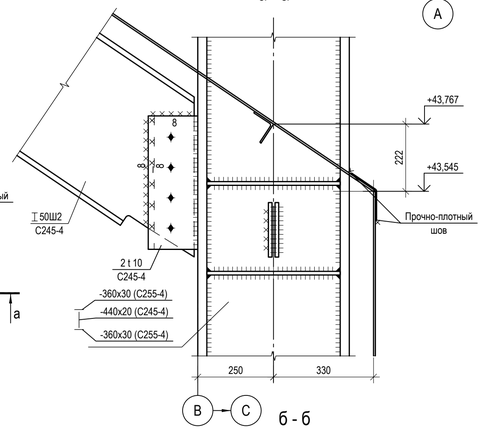

Деталь "А" (л.167)

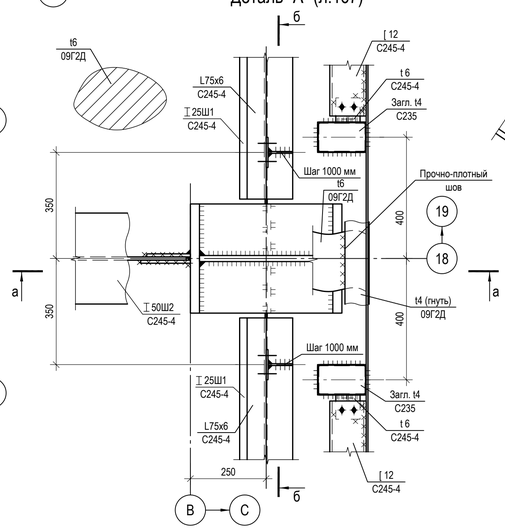

б - б

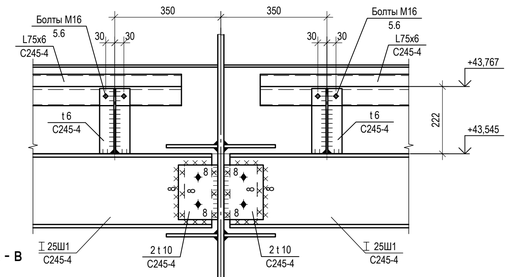

Деталь "Б" (л.167)

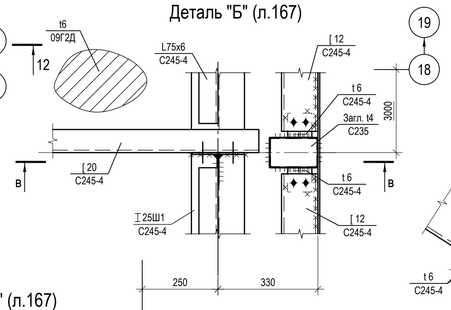

В - В

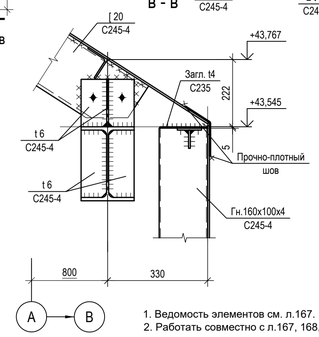

12 - 12

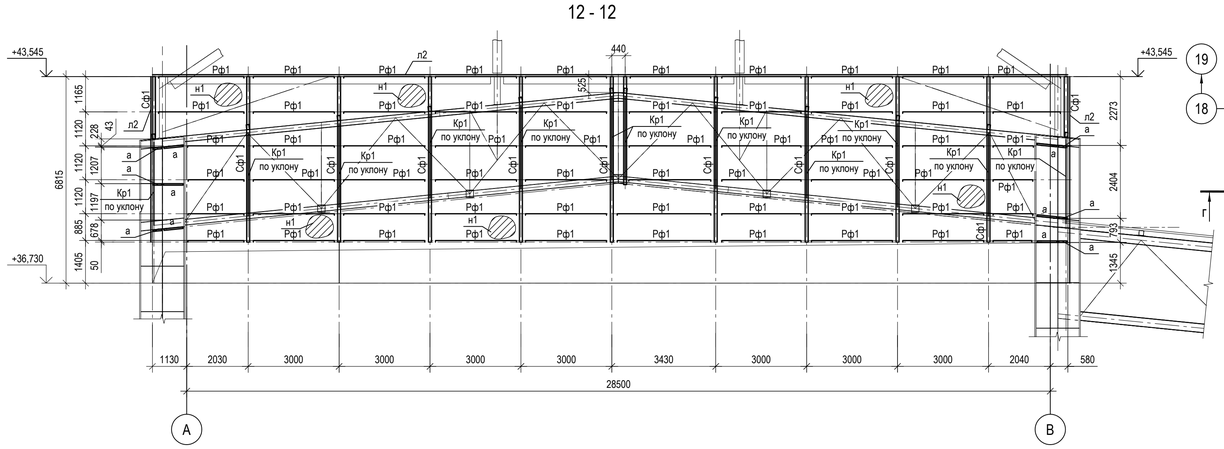

Деталь "В" (л.167)

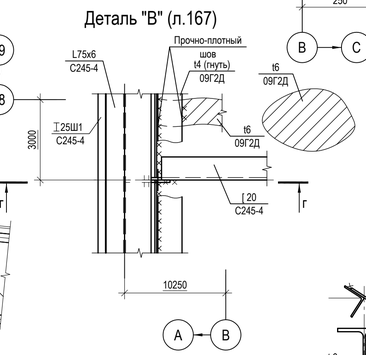

Г - Г

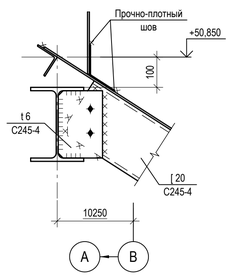

1. Ведомость элементов см. л.167.
2. Работать совместно с л.167, 168, 170.

Согласовано

Взам. инв. №

Подп. и дата

Инв. № подл.

Данный чертеж не подлежит размножению или передаче другим организациям и лицам без согласования с ООО "Институт "ПРОМИНВЕСТПРОЕКТ"

Изм.	Кол.уч	Лист	№ док.	Подп.	Дата
Разраб.		Исаенко			09.23
Проверил		Терещенко Ю			09.23
Нач. отд.		Порожняк			09.23
Н. контр.		Порожняк			09.23
ГИП		Колюпанов			09.23

9035.1-1-КР3

Акционерное общество "Металлургический Завод Балаково"

Рельсобалочный цех АО "МЗ Балаково". Комплекс электросталеплавильного производства. Электросталеплавильный цех

Стадия	Лист	Листов
П	169	

Конструкции зонта. Схема расположения конструкций фахверка зонта на отм. +36,730 и по верхним поясам стропильных ферм. Разрезы 12-12, 15-15

ООО "Институт "ПРОМИНВЕСТПРОЕКТ"

Формат А1

13 - 13

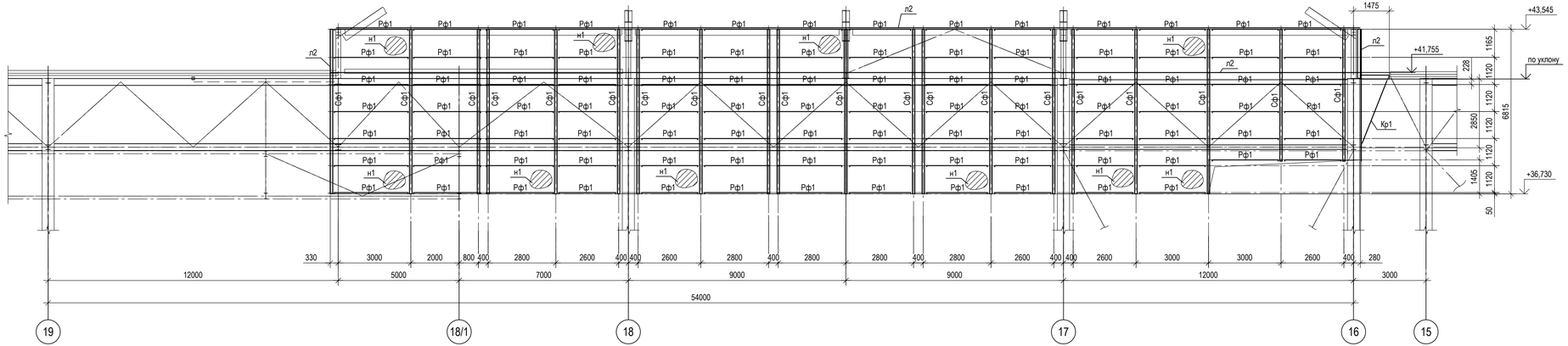

14 - 14

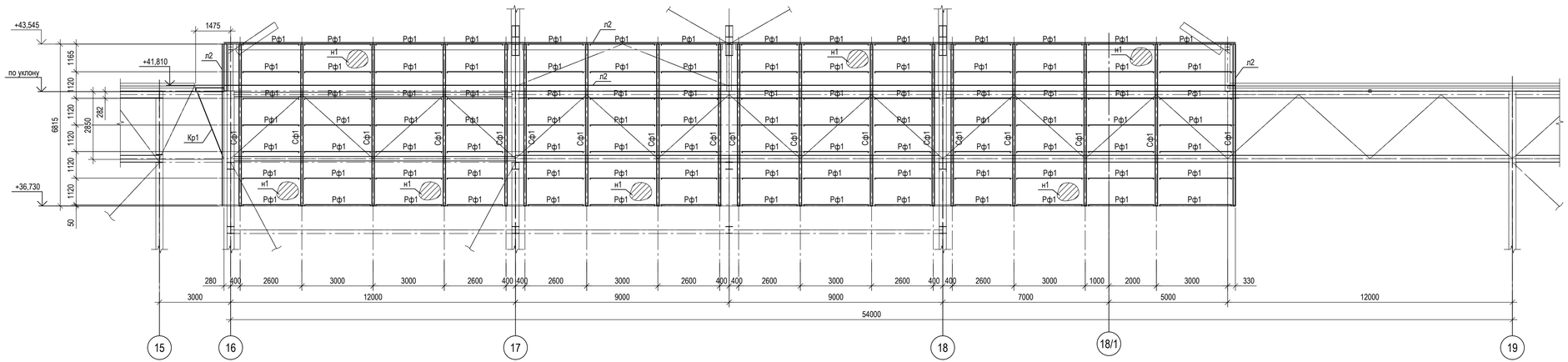

1. Общие данные см. л.1;
2. Ведомость элементов см. л.242;
3. Работать совместно с л.242...244, 246-248.

Согласовано

Взам. инв. №

Подп. и дата

Инв. № подл.

Данный чертеж не подлежит размножению или передаче другим организациям и лицам без согласования с ООО "Институт "ПРОМИНВЕСТПРОЕКТ"							9035.1-1-КР3		
							Акционерное общество "Металлургический Завод Балаково"		
	Изм.	Кол.уч.	Лист	№ док.	Подп.	Дата			
	Разраб.		Исаенко			09.23	Рельсобалочный цех АО "МЗ Балаково". Комплекс электросталеплавильного производства. Электросталеплавильный цех	Стадия	Лист	Листов
	Проверил		Терещенко Ю			09.23		П	170	
	Нач. отд.		Порожняк			09.23				
	Н. контр.		Порожняк			09.23	Конструкции зонта. Разрезы 13-13, 14-14	ООО "Институт "ПРОМИНВЕСТПРОЕКТ"		
	ГИП		Колюпанов			09.23				

Схема расположения конструкций на отм. +34.300

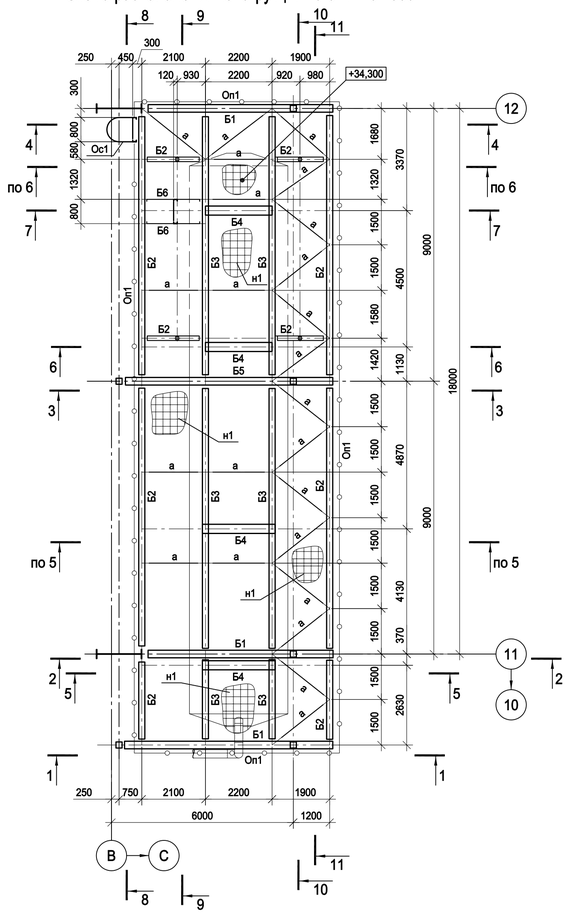

Схема расположения конструкций на отм. +38.450

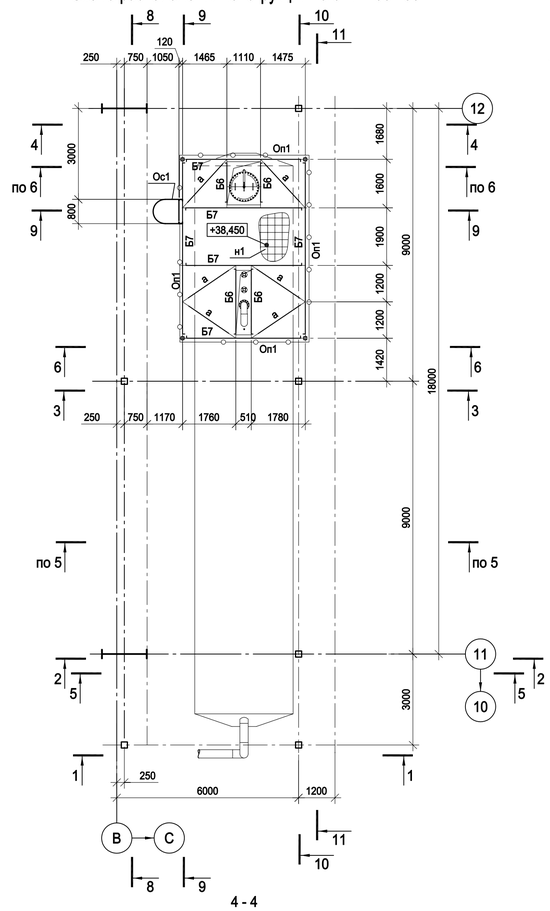

1 - 1

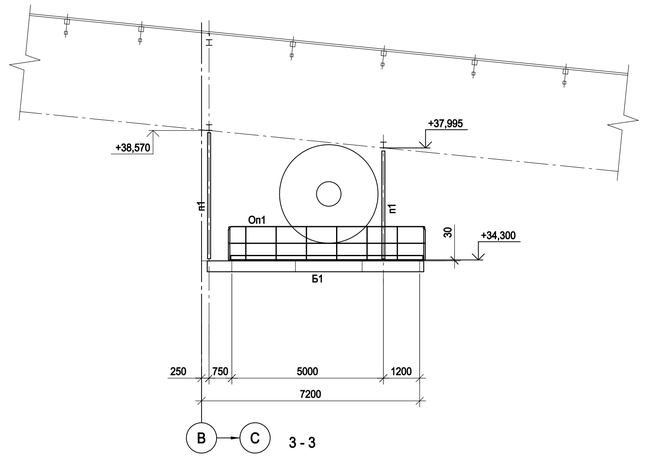

3 - 3

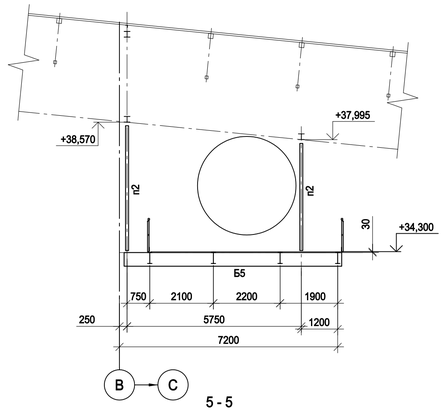

5 - 5

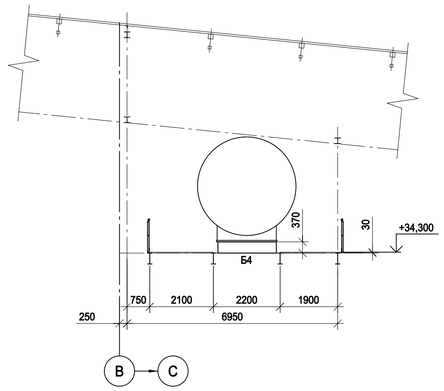

2 - 2

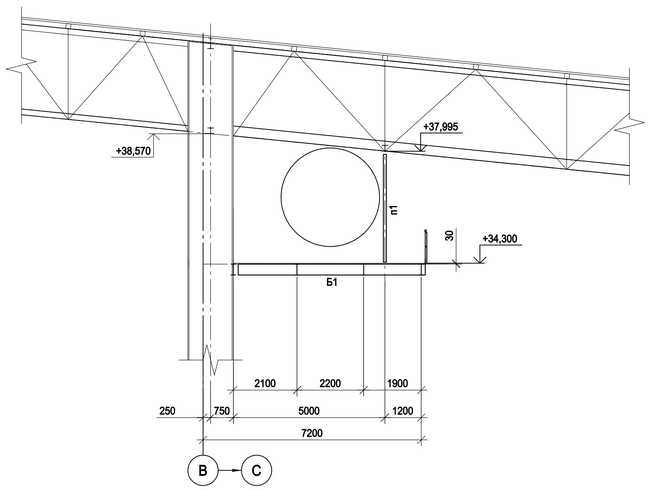

4 - 4

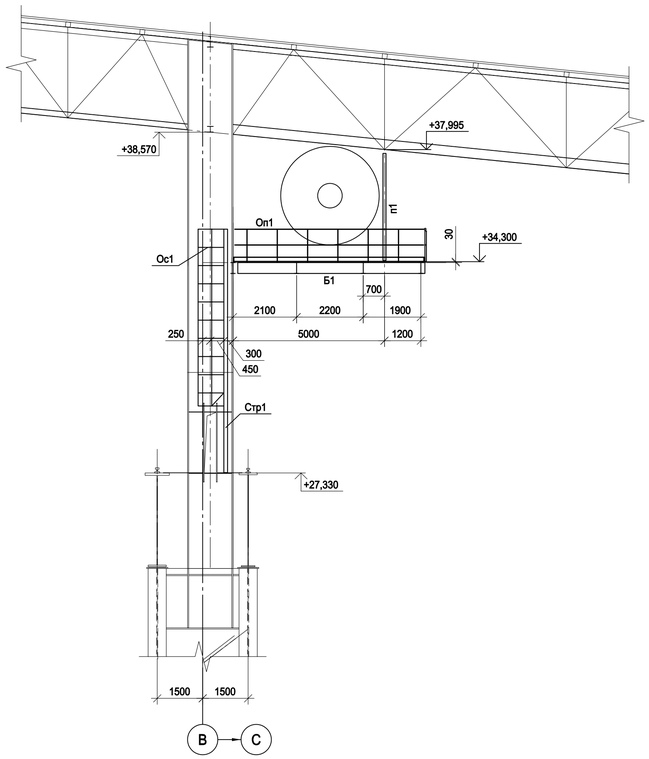

6 - 6

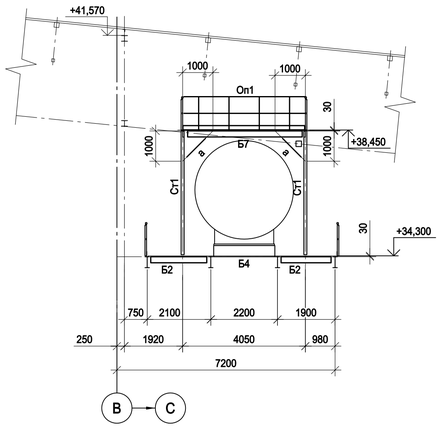

Ведомость элементов

Марка элемента	Сечение: Эскиз	Поз.	Состав	Усилие для прикрепления: A,кН	N,кН	M,кН*м	Марка металла	Примечание
Ст1	□		□120х6	—	—	—	С245-4	
Б1	I		I 35К2	—	—	—	С245-4	
Б2	I		I 25Ш1	—	—	—	С245-4	
Б3	I		I 40Ш1	—	—	—	С245-4	
Б4	2 1 1	1	-300х20	—	—	—	С245-4	
		2	-320х12	—	—	—	С245-4	
Б5	2 1 1	1	-360х25	—	—	—	С255-4	
		2	-400х16	—	—	—	С245-4	
Б6	[		[12	—	—	—	С245-4	
Б7	[		[20	—	—	—	С245-4	
Б8	I		I 50Ш2	—	—	—	С245-4	
Б9	I		I 50Ш4	—	—	—	С245-4	
Б10	2 1 1	1	-300х20	—	—	—	С245-4	
		2	-330х12	—	—	—	С245-4	
Б11	[		[16	—	—	—	С245-4	
Б12	2 1 1	1	-380х25	—	—	—	С255-4	
		2	-450х16	—	—	—	С245-4	
Вс1	□		□100х4	—	—	—	С245-4	
Вс2	□		□120х6	—	—	—	С245-4	
Гс1	□		□120х6	—	—	—	С245-4	
Гс2	□		□180х6	—	—	—	С245-4	
а	L		L 76х5	—	—	—	С245-4	
п1	□		□120х6	—	—	—	С245-4	
п2	□		□160х6	—	—	—	С245-4	
Стр1	1 2 1 800	1	[12	—	—	—	С245-4	
		2	Ø18	—	—	—	С235	
Стр2	1 2 1 700	1	[12	—	—	—	С245-4	
		2	Ø18	—	—	—	С235	
Ос1	а а 1 1 3 600 450 2 а-а 2 R400 2 1 1 800 450	1	- 40х4	—	—	—	С235	
		2	- 40х4	—	—	—	С235	
Ос2	а а 1 1 3 600 450 2 а-а 2 R550 2 1 1 700 400	1	- 40х4	—	—	—	С235	
		2	- 40х4	—	—	—	С235	
Оп1	1 2 3 4 2 1000 1100	1	Тр.Ø 57х3	—	—	—	С235	
		2	L50х5	—	—	—	С235	
		3	L25х3	—	—	—	С235	
		4	-140х4	—	—	—	С235	
н1			SP 34х38/30х3 Zn тип А	—	—	—	С235	

1. Данный лист рассматривать совместно с л. 172.

Согласовано

Взам. инв. №

Подп. и дата

Инв. № подл.

Данный чертеж не подлежит размножению или передаче другим организациям и лицам без согласования с ООО "Институт "ПРОМИНВЕСТПРОЕКТ"

Изм.	Кол.уч	Лист	№ док.	Подп.	Дата
Разраб.		Исаенко			09.23
Проверил		Терещенко Ю			09.23
Нач. отд.		Порожняк			09.23
Н. контр.		Порожняк			09.23
ГИП		Колюпанов			09.23

9035.1-1-КР3

Акционерное общество "Металлургический Завод Балаково"

Рельсобалочный цех АО "МЗ Балаково". Комплекс электросталеплавильного производства. Электросталеплавильный цех

Стадия	Лист	Листов
П	171	

Конструкции под аварийные баки в осях 11-12/В (начало)

ООО "Институт "ПРОМИНВЕСТПРОЕКТ"

Формат А1

8 - 8

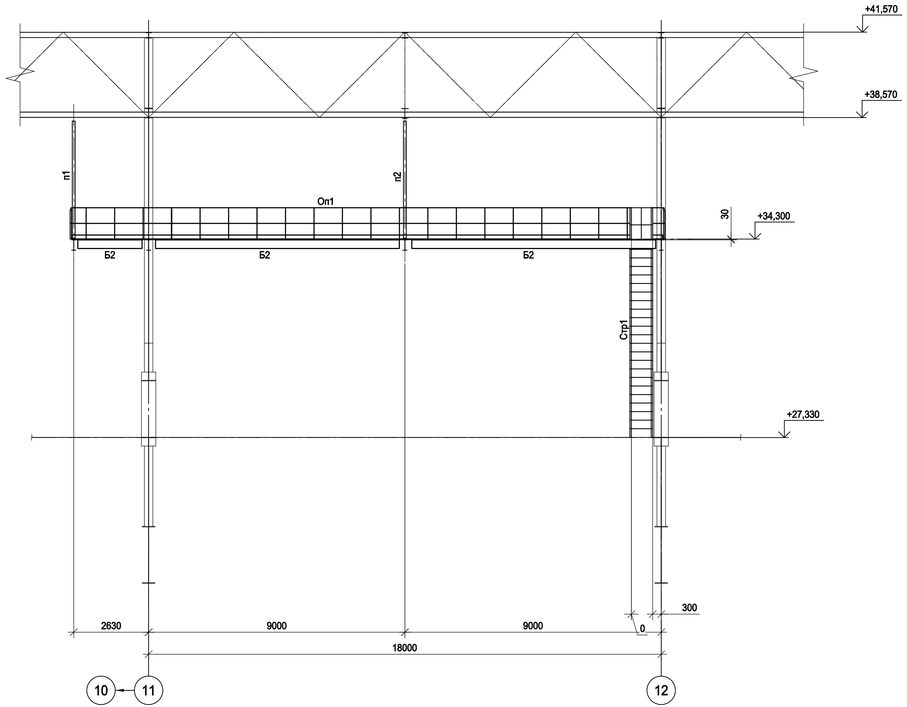

9 - 9

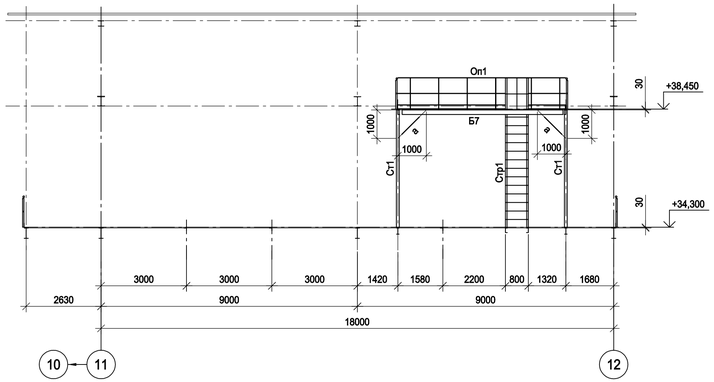

10 - 10

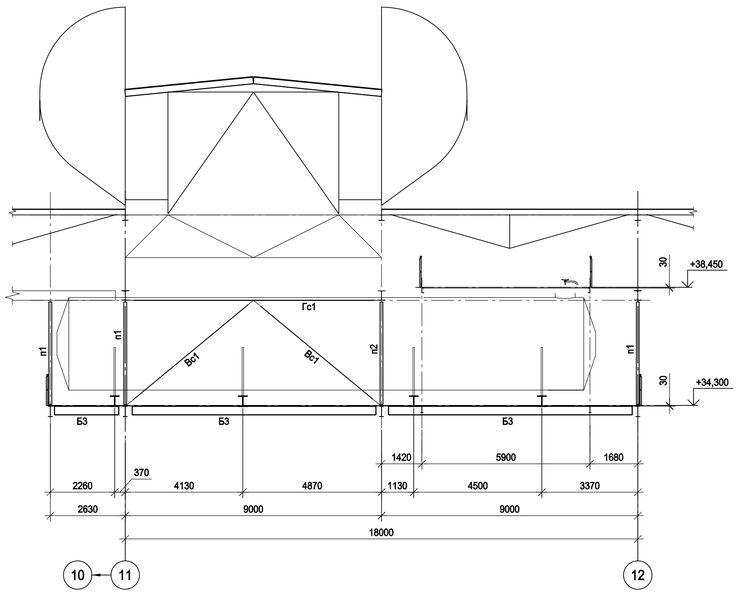

11 - 11

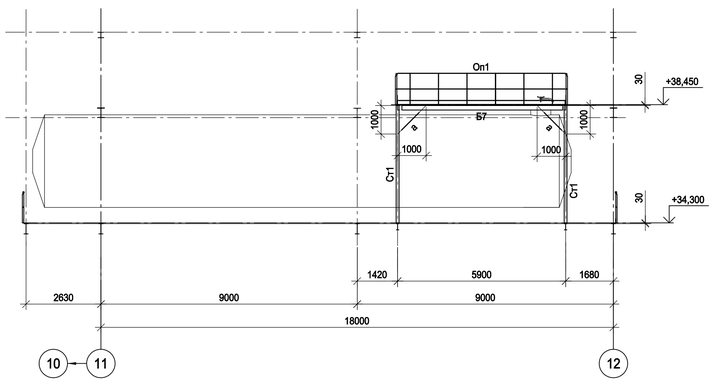

7 - 7

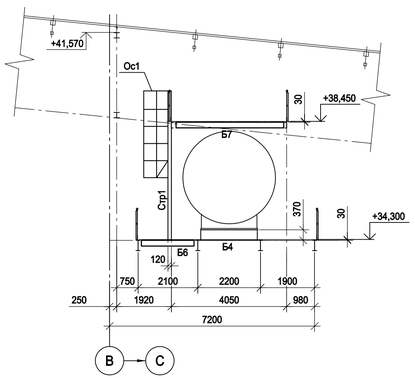

1. Данный лист рассматривать совместно с л. 171.
2. Ведомость элементов см.л.171.

Согласовано

Взам. инв. №

Подп. и дата

Инв. № подл.

Данный чертеж не подлежит размножению или передаче другим организациям и лицам без согласования с ООО "Институт "ПРОМИНВЕСТПРОЕКТ"							9035.1-1-КР3		
							Акционерное общество "Металлургический Завод Балаково"		
	Изм.	Кол.уч.	Лист	№ док.	Подп.	Дата			
	Разраб.		Исаенко			09.23	Рельсобалочный цех АО "МЗ Балаково". Комплекс электросталеплавильного производства. Электросталеплавильный цех	Стадия	Лист	Листов
	Проверил		Терещенко Ю			09.23		П	172	
	Нач. отд.		Порожняк			09.23				
	Н. контр.		Порожняк			09.23	Конструкции под аварийные баки в осях 11-12/В (окончание)	ООО "Институт "ПРОМИНВЕСТПРОЕКТ"		
	ГИП		Колюпанов			09.23				

Схема расположения конструкций на отм. +34.300

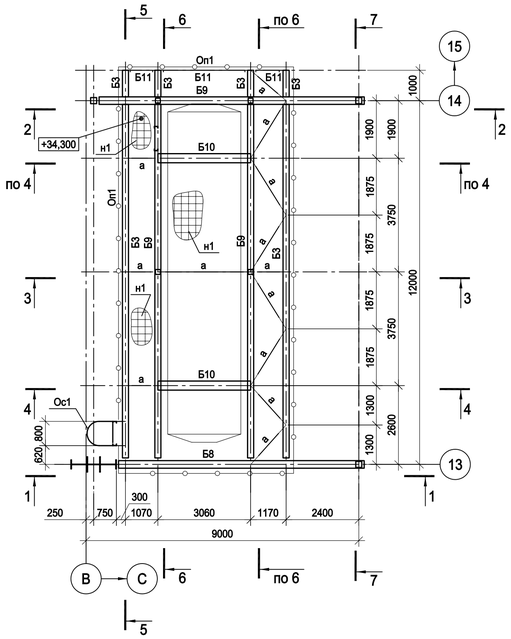

Схема расположения конструкций на отм. +37.600

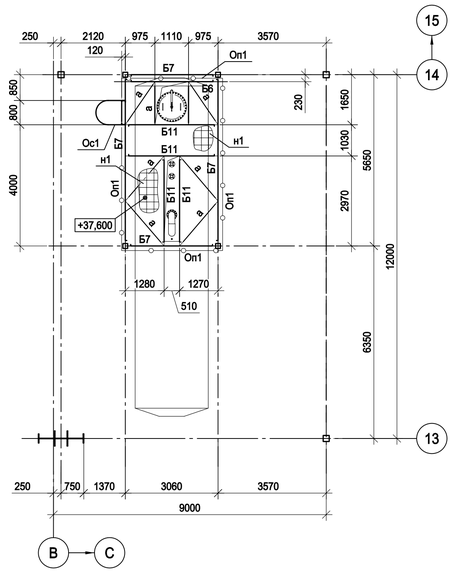

1 - 1

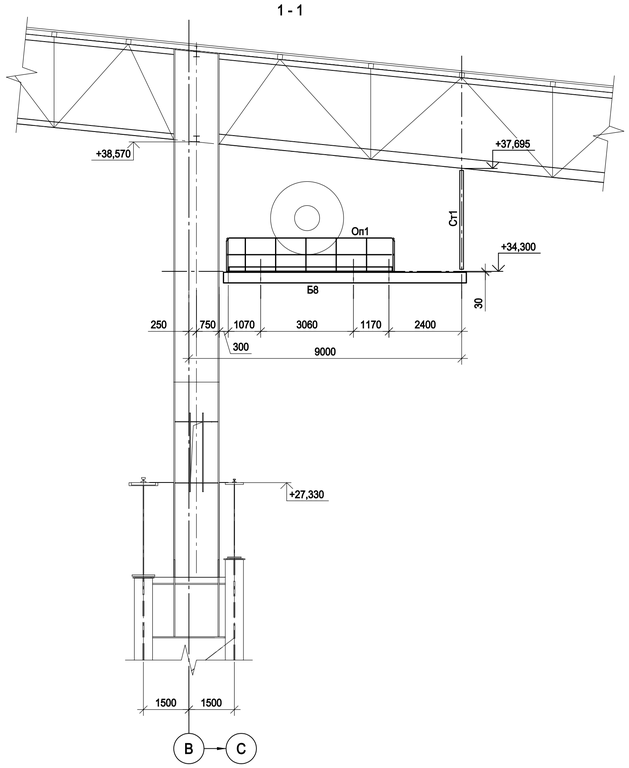

2 - 2

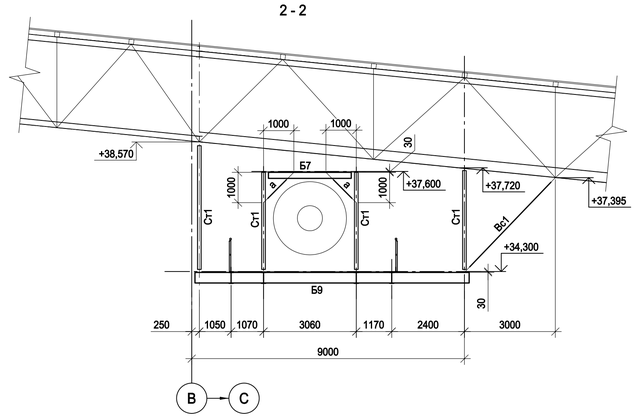

3 - 3

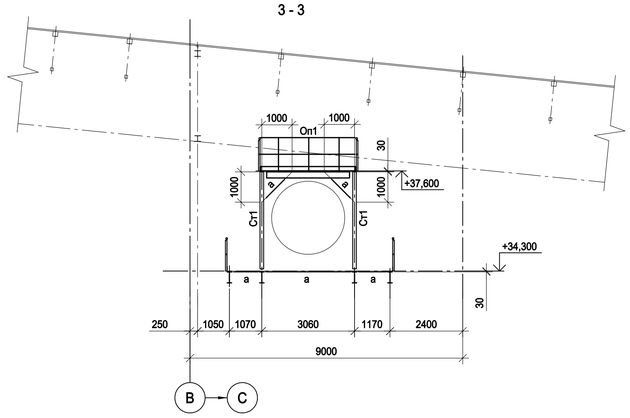

4 - 4

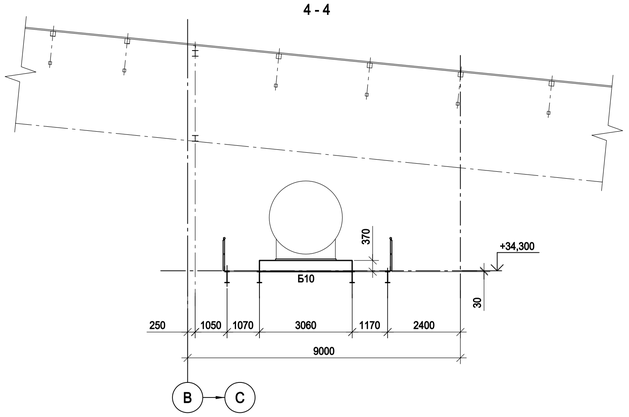

5 - 5

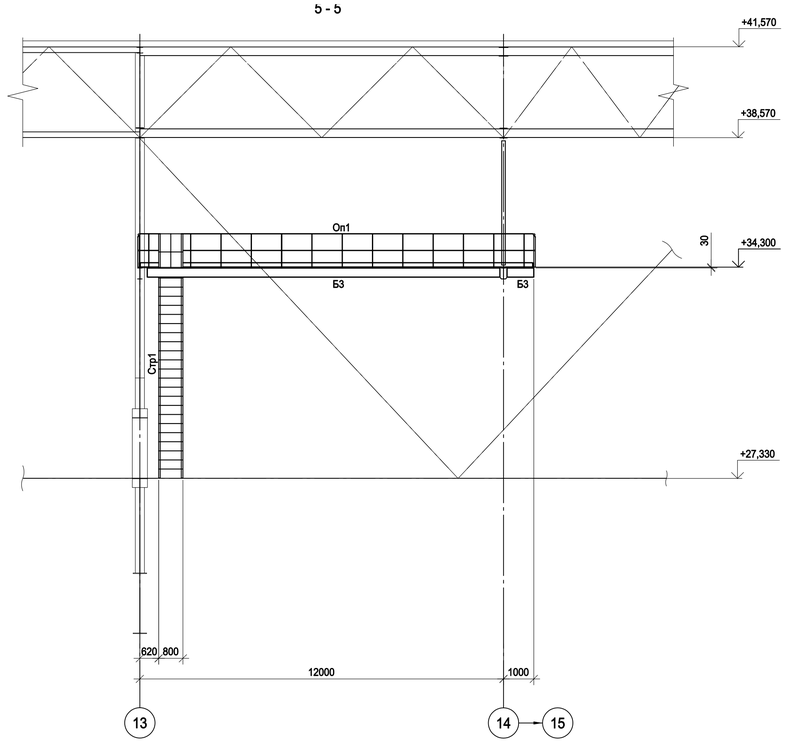

6 - 6

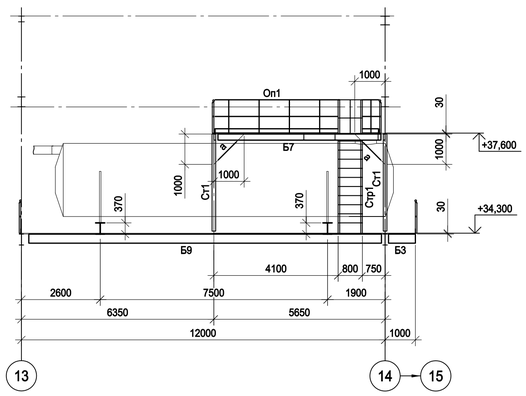

7 - 7

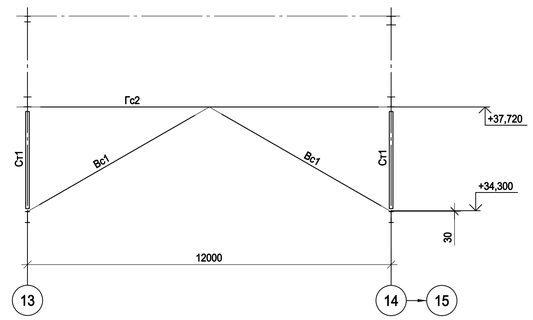

1. Ведомость элементов см.л.171.

Данный чертеж не подлежит размножению или передаче другим организациям и лицам без согласования с ООО "Институт "ПРОМИНВЕСТПРОЕКТ"						9035.1-1-КР3			
						Акционерное общество "Металлургический Завод Балаково"			
	Изм.	Кол.уч	Лист	№ док.	Подп.	Дата	Рельсобалочный цех АО "МЗ Балаково". Комплекс электросталеплавильного производства. Электросталеплавильный цех	Стадия	Лист	Листов
	Разраб.		Исаенко			09.23		П	173	
	Проверил		Терещенко Ю			09.23				
	Нач. отд.		Порожняк			09.23				
	Н. контр.		Порожняк			09.23	Конструкции под аварийные баки в осях 13-14/В	ООО "Институт "ПРОМИНВЕСТПРОЕКТ"		
	ГИП		Колюпанов			09.23				

Согласовано

Взам. инв. №

Подп. и дата

Инв. № подл.

Формат А1

Схема расположения конструкций на отм. +34.300

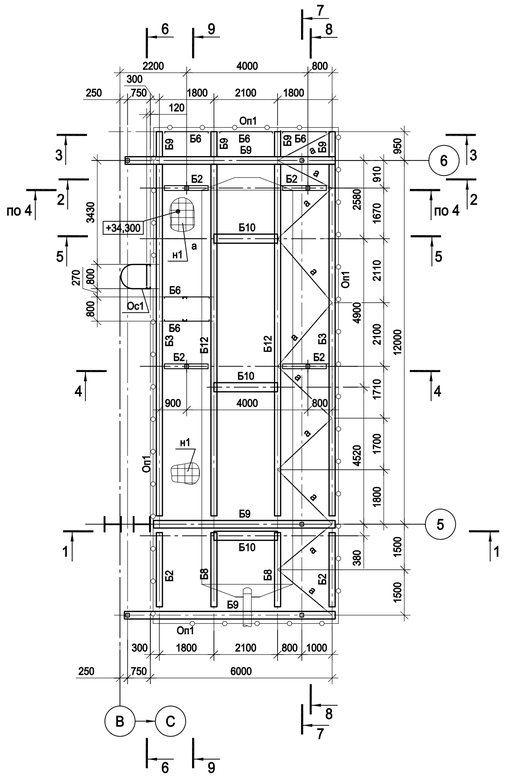

Схема расположения конструкций на отм. +34.300

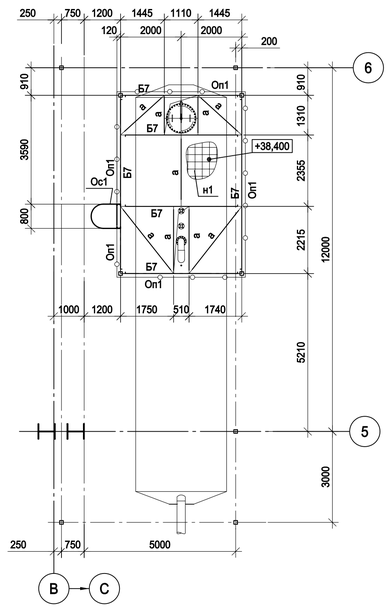

1 - 1

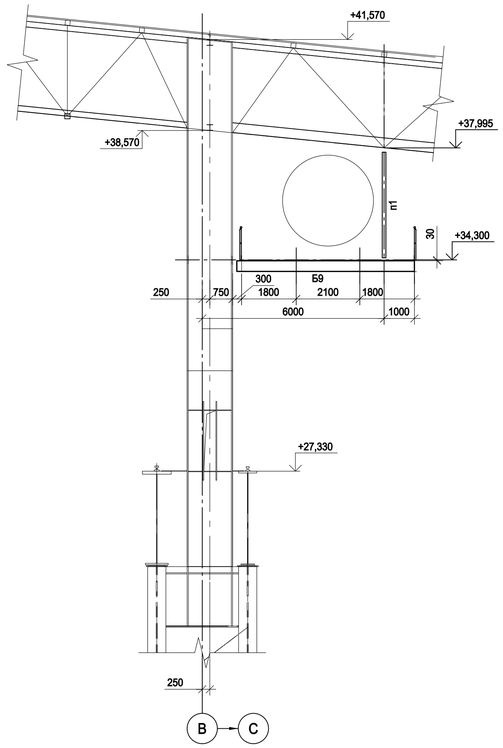

2 - 2

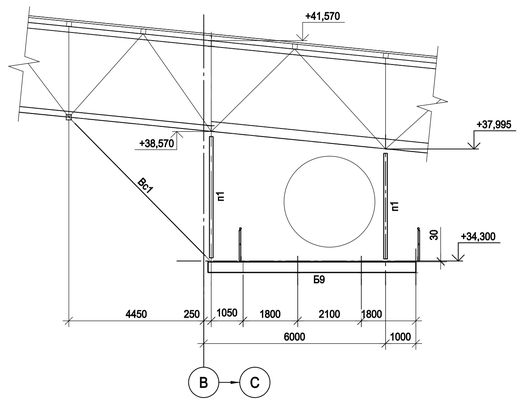

5 - 5

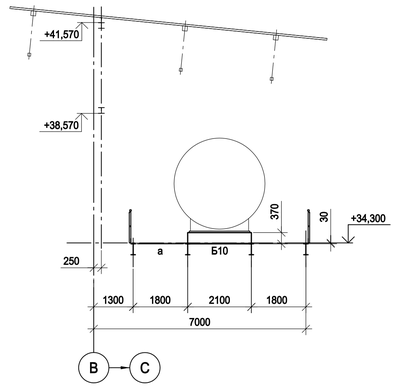

3 - 3

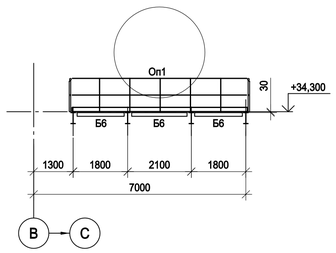

4 - 4

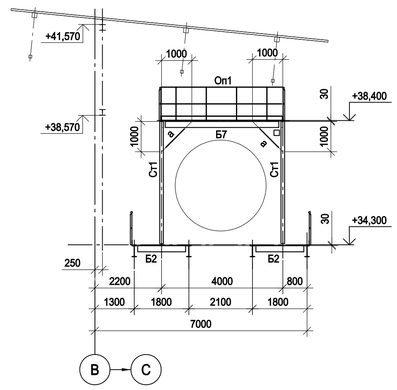

6 - 6

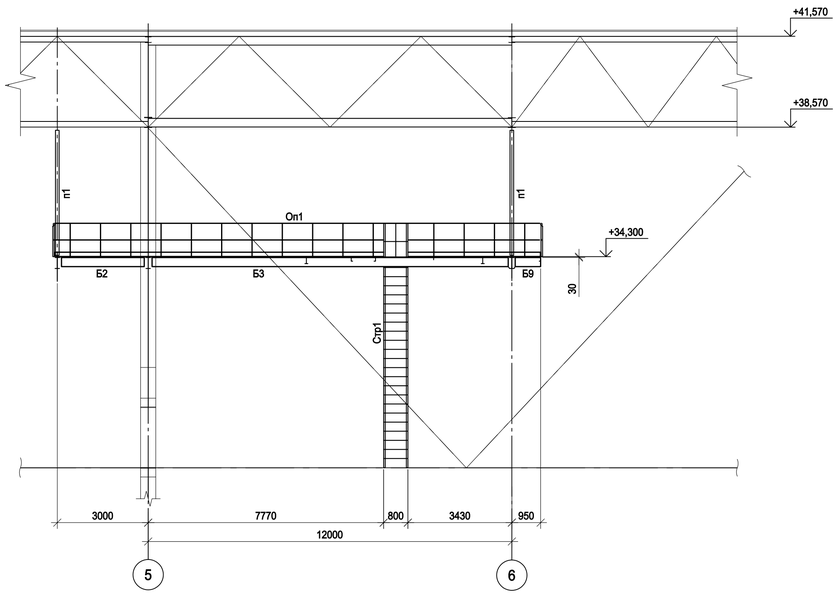

7 - 7

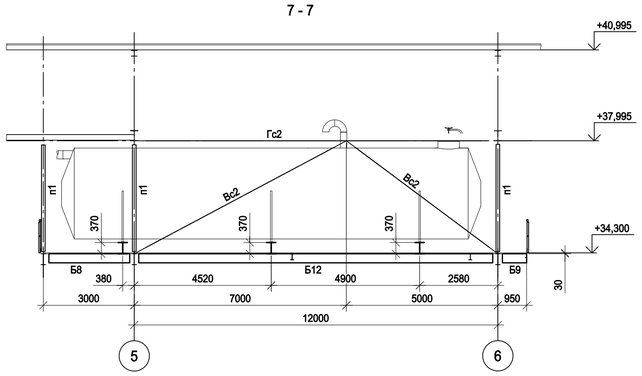

8 - 8

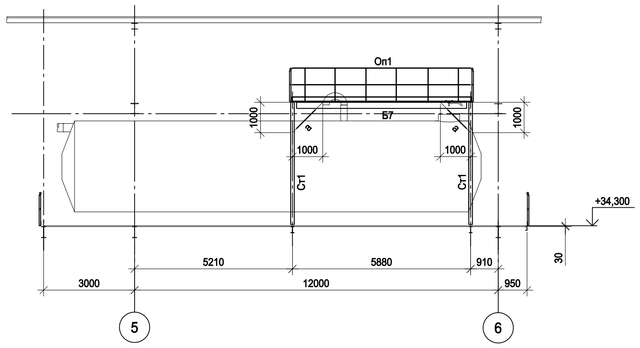

9 - 9

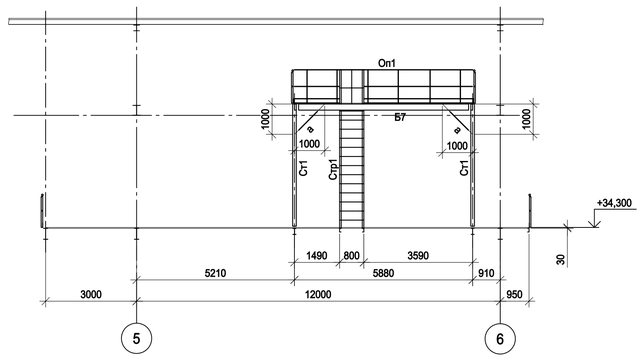

1. Ведомость элементов см.л.171.

Данный чертеж не подлежит размножению или передаче другим организациям и лицам без согласования с ООО "Институт "ПРОМИНВЕСТПРОЕКТ"	Изм.	Кол.уч.	Лист	№ док.	Подп.	Дата	9035.1-1-КР3	
							Акционерное общество "Металлургический Завод Балаково"	
	Разраб.		Исаенко			09.23	Рельсобалочный цех АО "МЗ Балаково". Комплекс электросталеплавильного производства. Электросталеплавильный цех	Стадия: П; Лист: 174; Листов:
	Проверил		Терещенко Ю			09.23		
	Нач. отд.		Порожняк			09.23		
	Н. контр.		Порожняк			09.23	Конструкции под аварийные баки в осях 5-6/В	ООО "Институт "ПРОМИНВЕСТПРОЕКТ"
	ГИП		Колюпанов			09.23		

Согласовано

Взам. инв. №

Подп. и дата

Инв. № подл.

Формат А1

Схема расположения конструкций на отм. +30.000

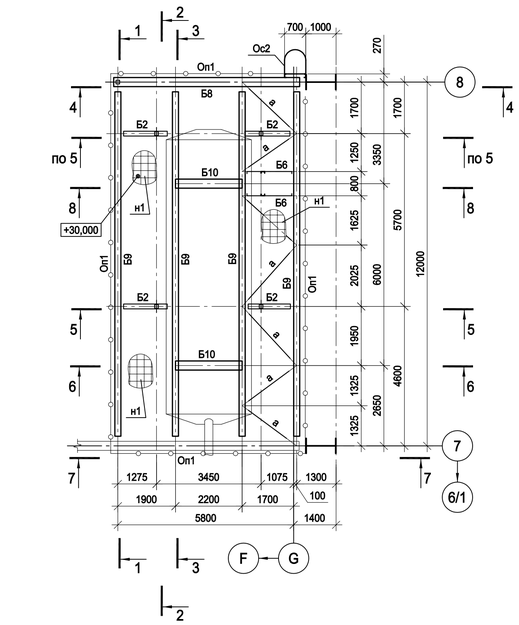

Схема расположения конструкций на отм. +33.700

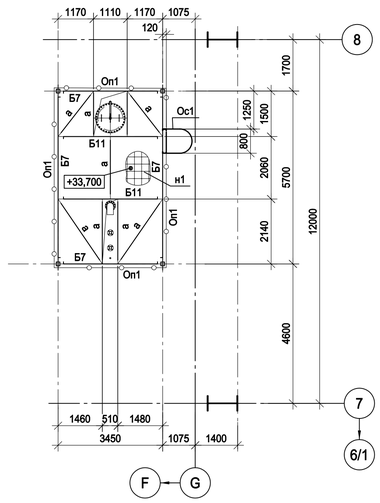

3 - 3

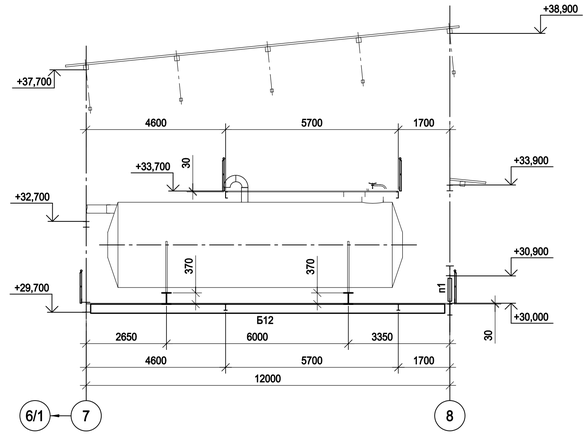

4 - 4

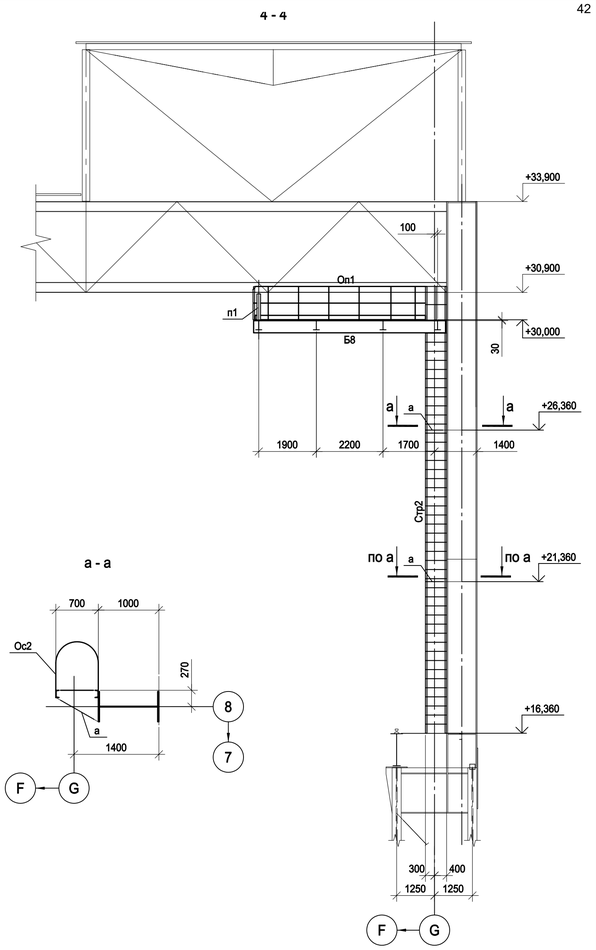

7 - 7

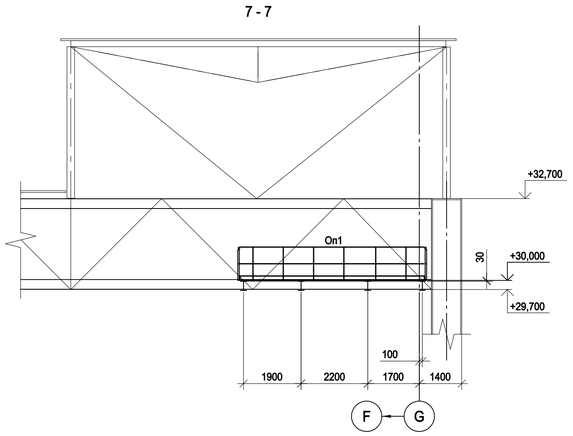

1 - 1

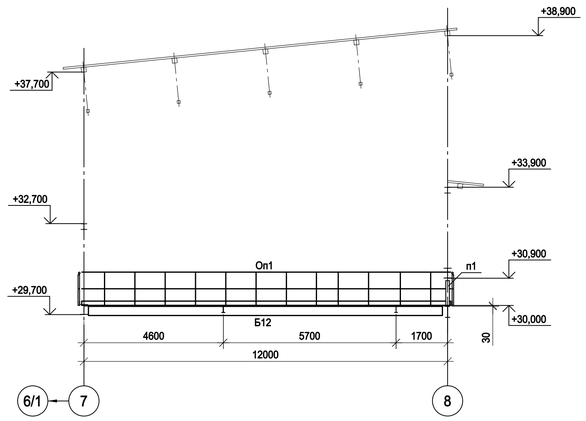

5 - 5

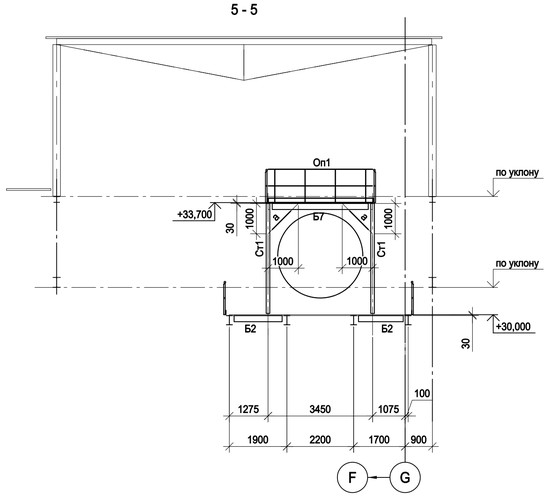

а - а

8 - 8

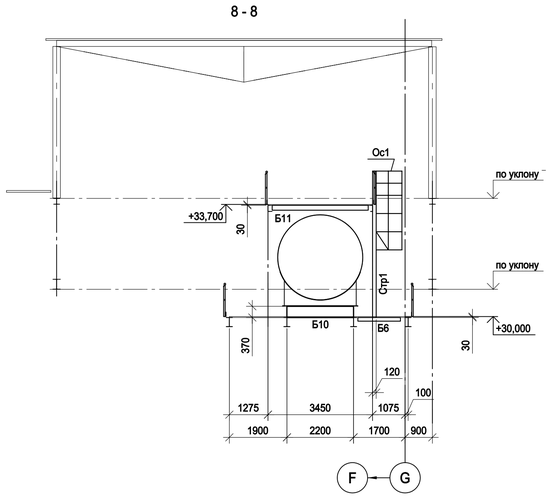

2 - 2

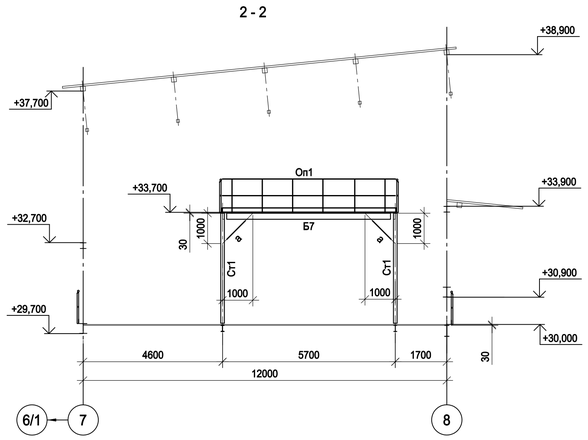

6 - 6

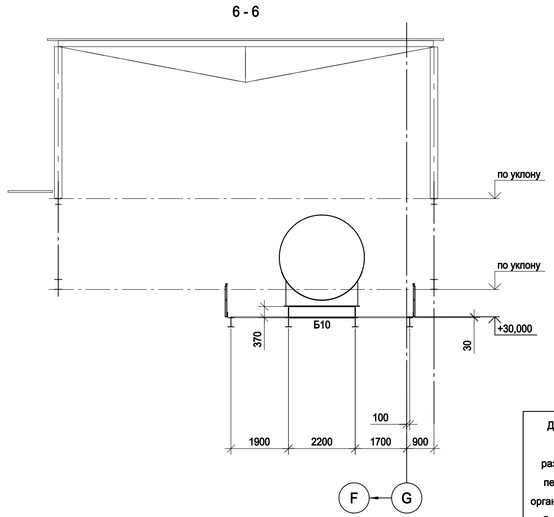

1. Ведомость элементов см.л.171.

Данный чертеж не подлежит размножению или передаче другим организациям и лицам без согласования с ООО "Институт "ПРОМИНВЕСТПРОЕКТ"						9035.1-1-КР3			
						Акционерное общество "Металлургический Завод Балаково"			
	Изм.	Кол.уч.	Лист	№ док.	Подп.	Дата	Рельсобалочный цех АО "МЗ Балаково". Комплекс электросталеплавильного производства. Электросталеплавильный цех	Стадия	Лист	Листов
	Разраб.		Исаенко			09.23		П	175	
	Проверил		Терещенко Ю			09.23				
	Нач. отд.		Порожняк			09.23				
	Н. контр.		Порожняк			09.23	Конструкции под аварийные баки в осях 7-8/G	ООО "Институт "ПРОМИНВЕСТПРОЕКТ"		
	ГИП		Колюпанов			09.23				

Согласовано

Взам. инв. №

Подп. и дата

Инв. № подл.

Формат А1